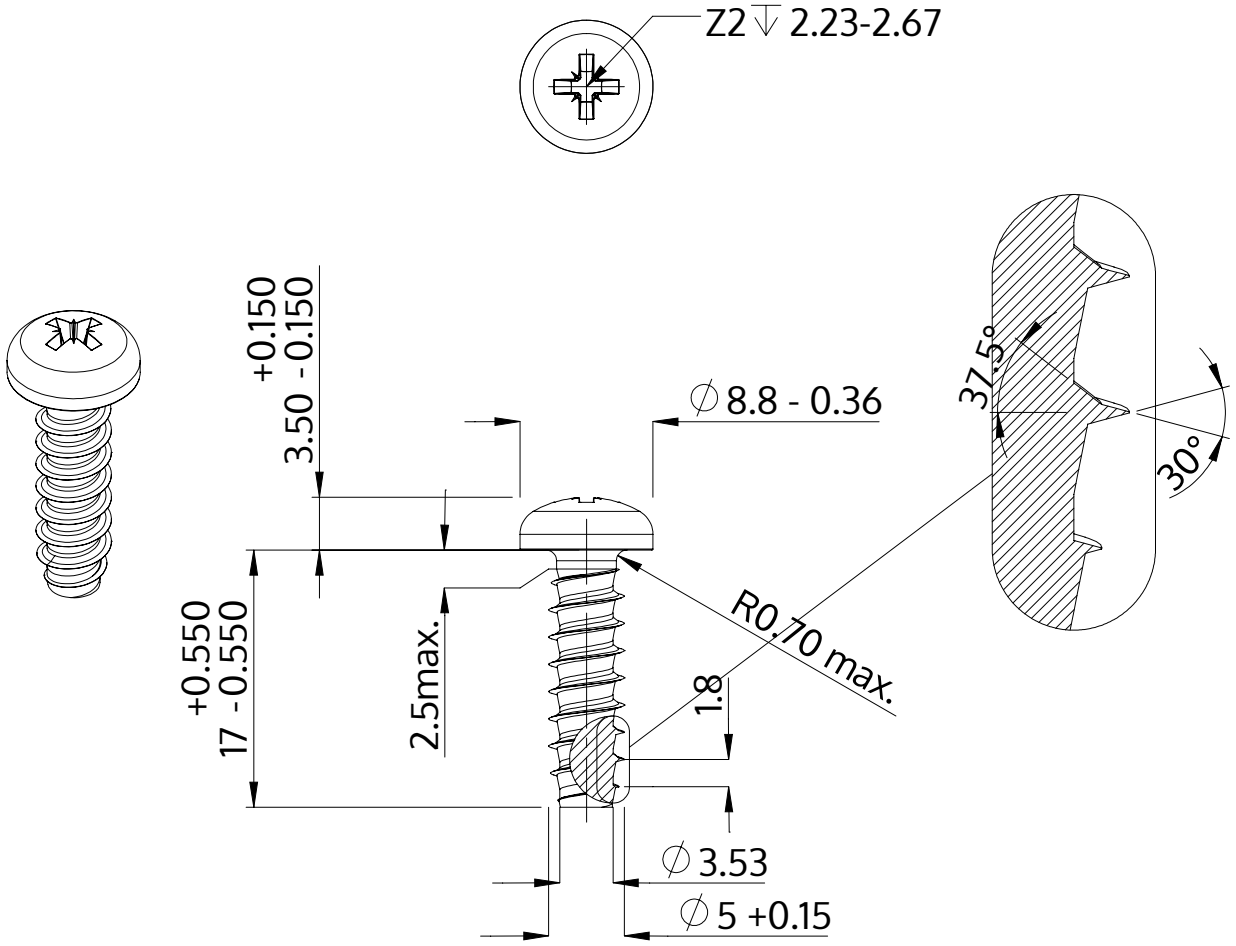

Beschrijving	STP22 5.0x17.0 - Z2
Materiaal	roestvrij staal A2
Oppervlak	blank, geetst en gepassieveerd
Gewicht	2.722 kg / 1000 stuk

SCREWERK	**STP220500170E**	
Metrische tekening A4	Schaal 2:1	2024-10