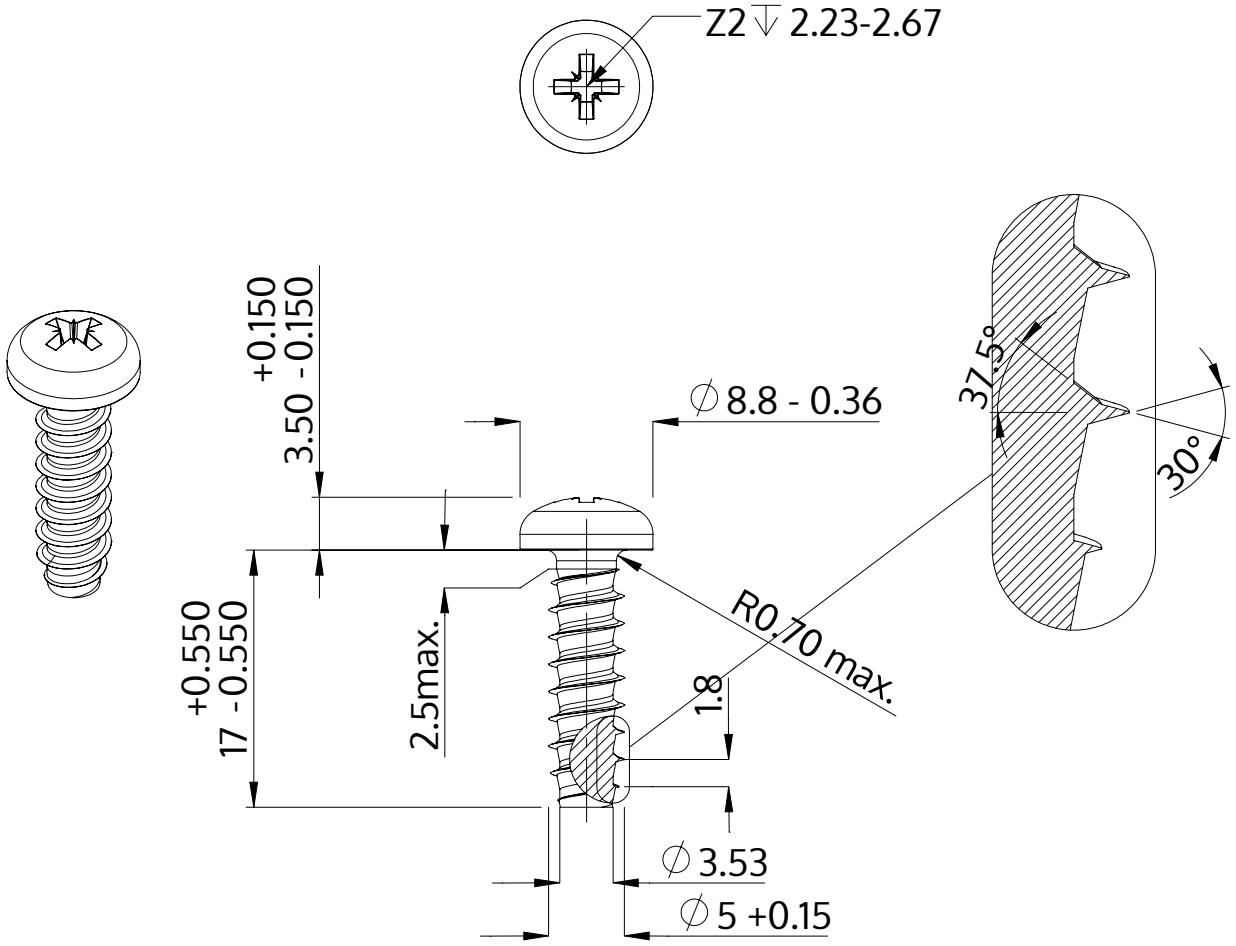

Beschrijving	STP22 5.0x17.0 - Z2
Materiaal	veredeld staal
Oppervlak	ZnNi zwart-gepassiveerd, getempert, verzegeld
Gewicht	2.722 kg / 1000 stuk

SCREWERK	**STP220500170B**	
Metrische tekening A4	Schaal 2:1	2024-10