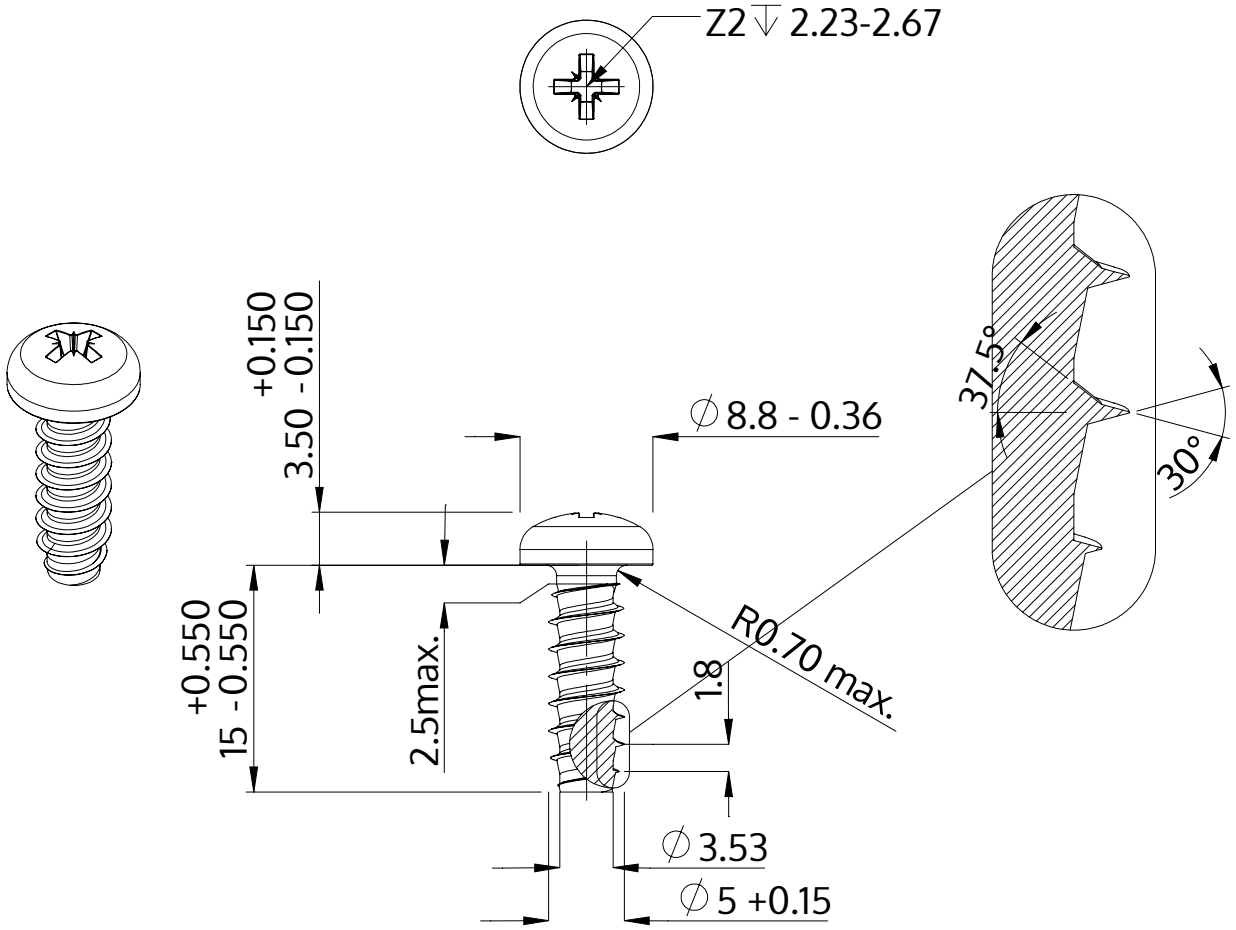

Beschrijving	STP22 5.0x15.0 - Z2
Materiaal	veredeld staal
Oppervlak	verzinkt 5-7 µm, getempert, blauw / transparant gepassiveerd
Gewicht	2.533 kg / 1000 stuk

SCREWERK	**STP220500150S**	
Metrische tekening A4	Schaal None:1	2024-04