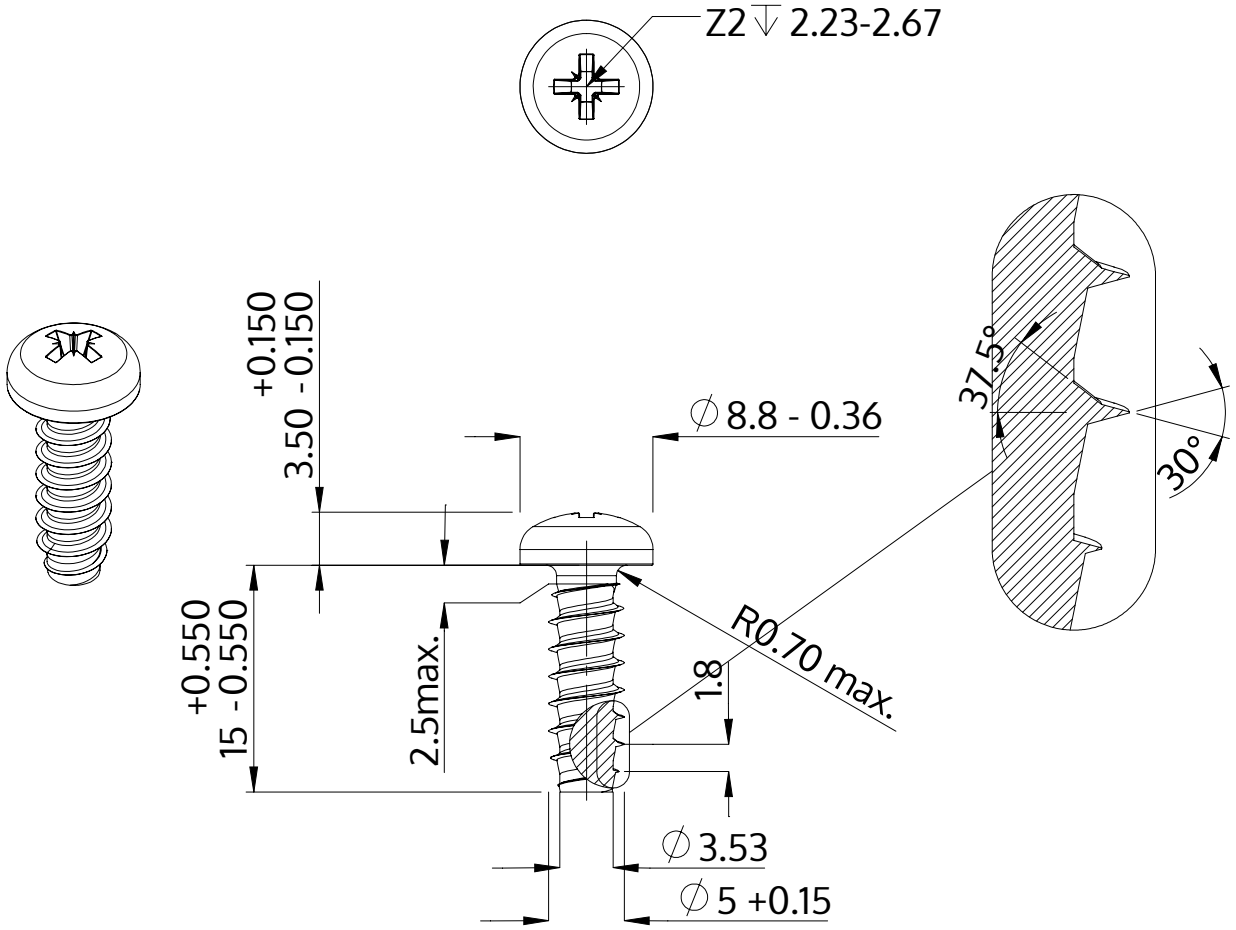

Descripción	STP22 5.0x15.0 - Z2
Material	Acero, endurecido
Superficie	galvanizado 5-7 micras, recocido, azul / pasivado transparente
Peso	2.533 kg / 1000 Piezas

SCREWERK	**STP220500150S**	
Diseño métrico	Escalada 2:1	2024-10