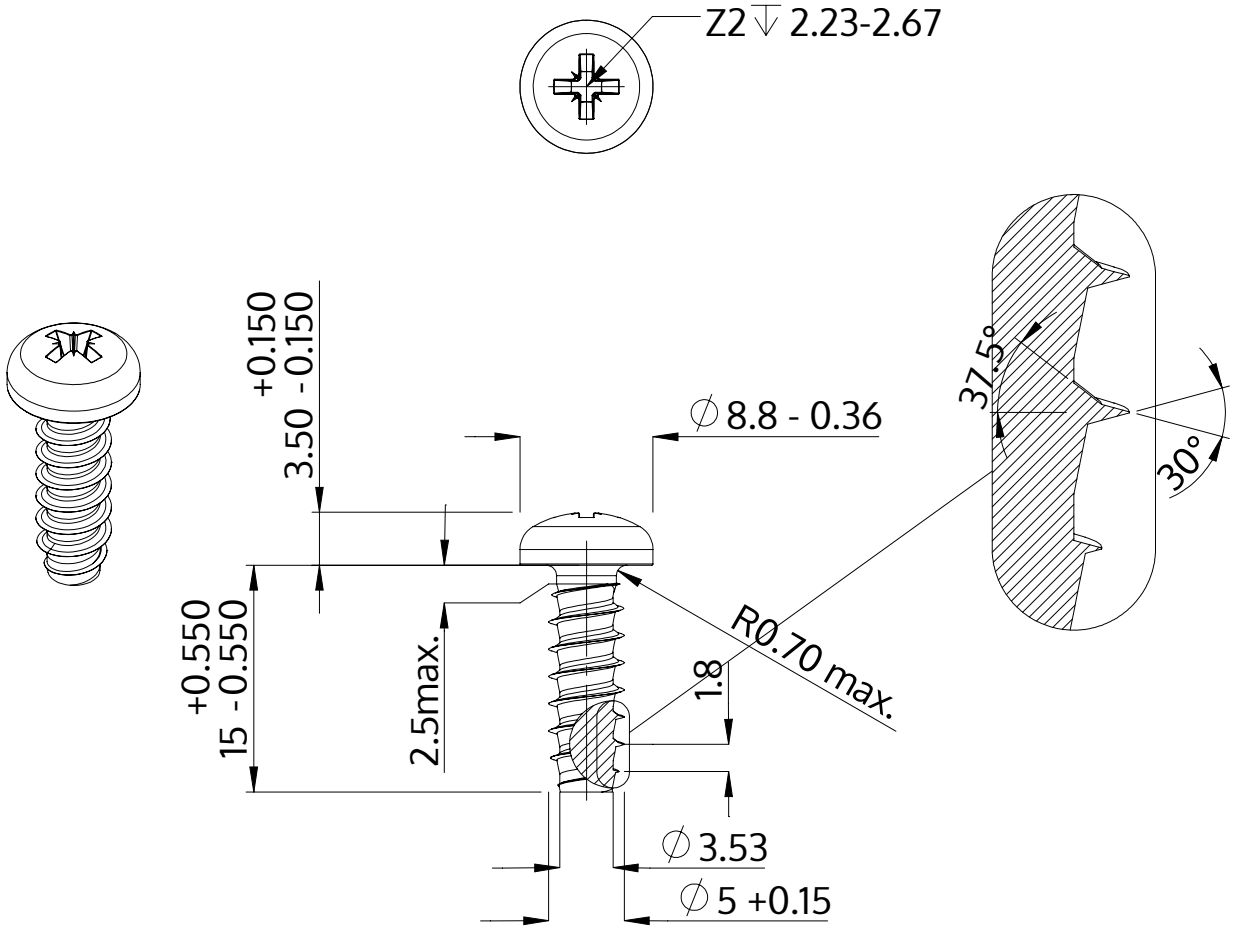

Popis	STP22 5.0x15.0 - Z2
Materiál	Temperovaná ocel
Povrch	Pozinkovaná 5-7 µm, temperovaná, modrá, pasivovaná průhledně
Hmotnost	2.533 kg / 1000 Kus

SCREWERK	**STP220500150S**	
Metric výkres A4	Měřítko 2:1	2024-10