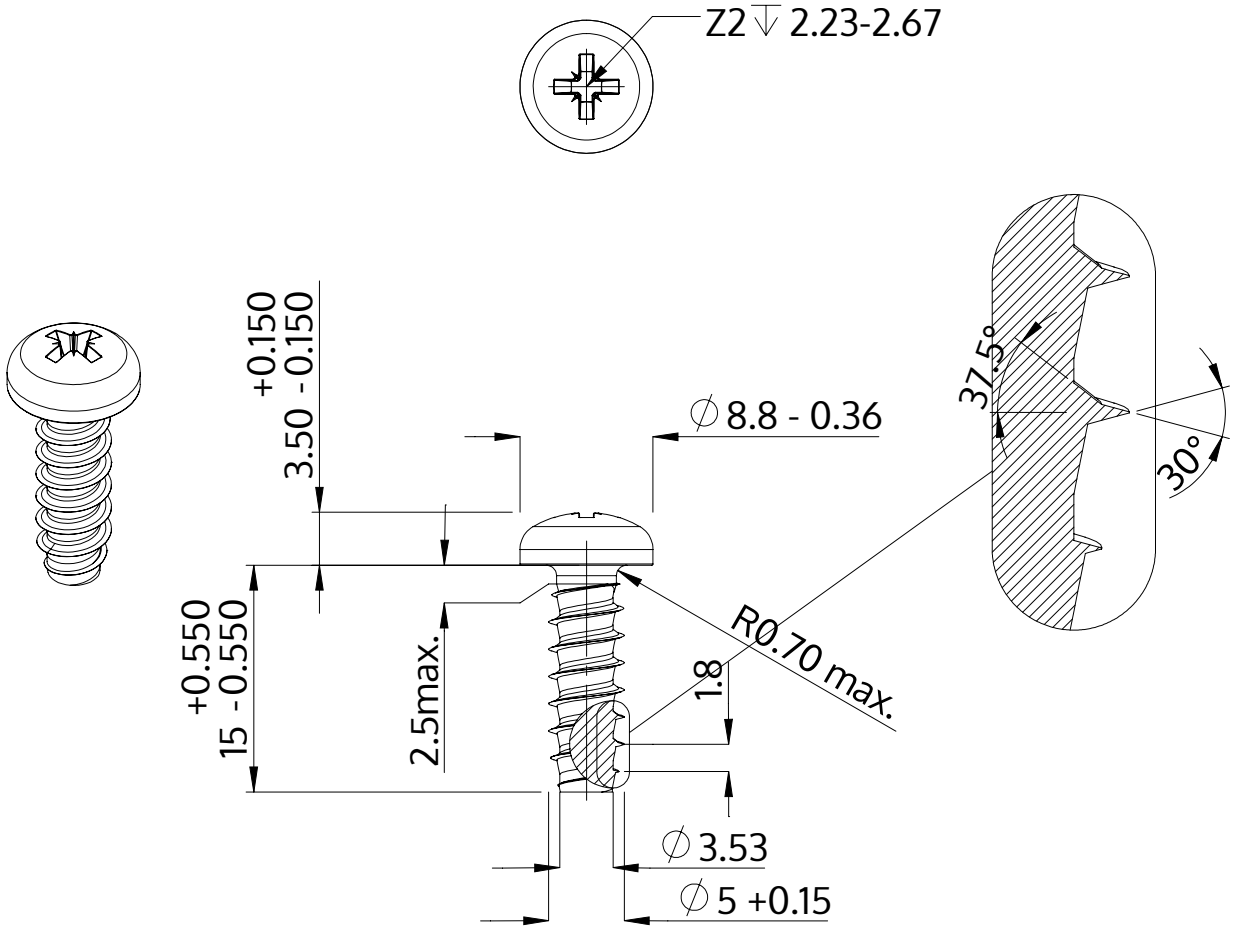

Descriere	STP22 5.0x15.0 - Z2
Material	oţel inoxidabil A4
Exterior	neacoperit, murat și pasivat
Greutate	2.533 kg / 1000 unități

SCREWERK	**STP220500150C**	
Desen metric A4	Scalarea 2:1	2024-10