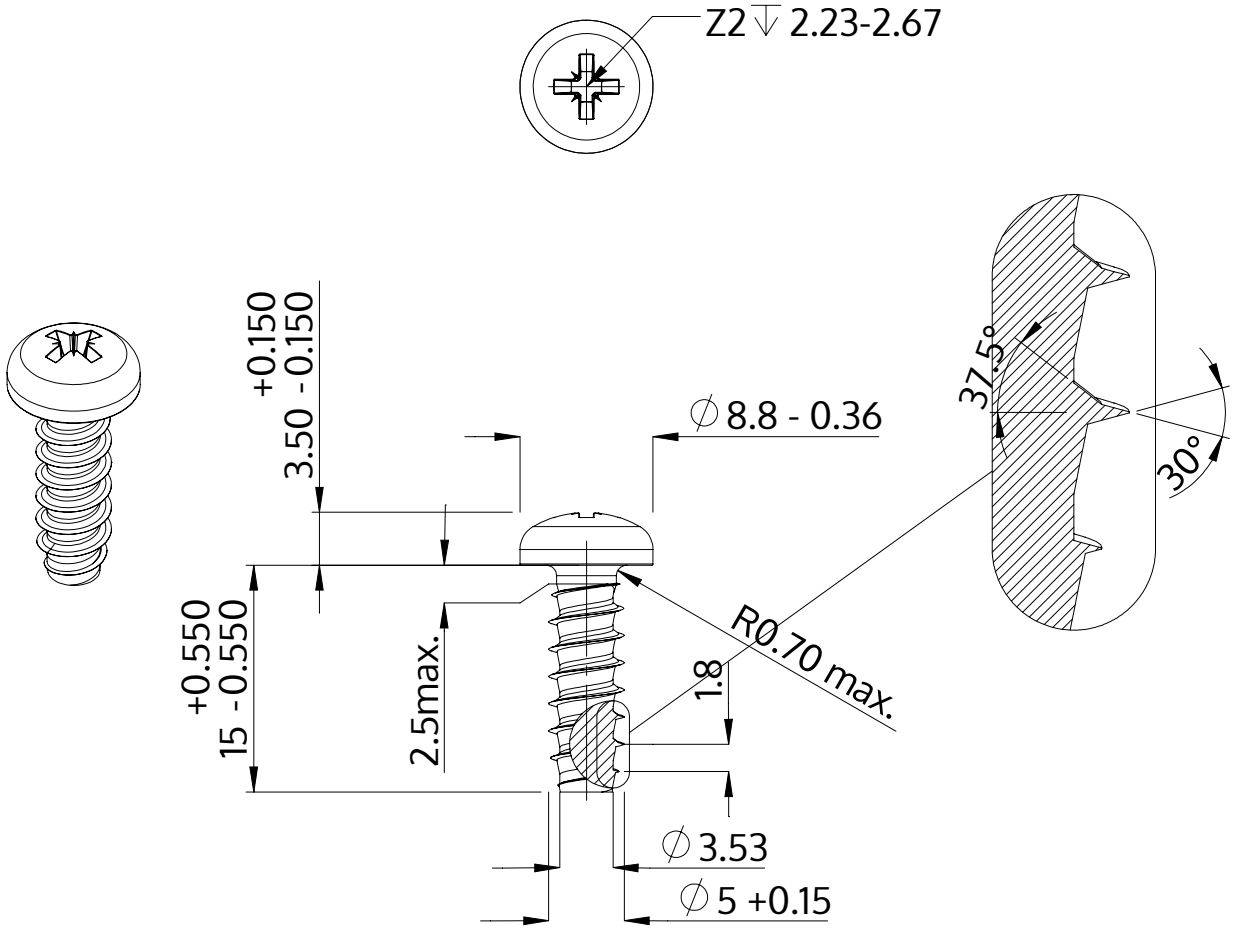

Descrição	STP22 5.0x15.0 - Z2
Material	inox A4
Superfície	Decapado e passivado
Peso	2.533 kg / 1000 peças

SCREWERK	**STP220500150C**	
Desenho Métrico A4	Escala 2:1	2024-10