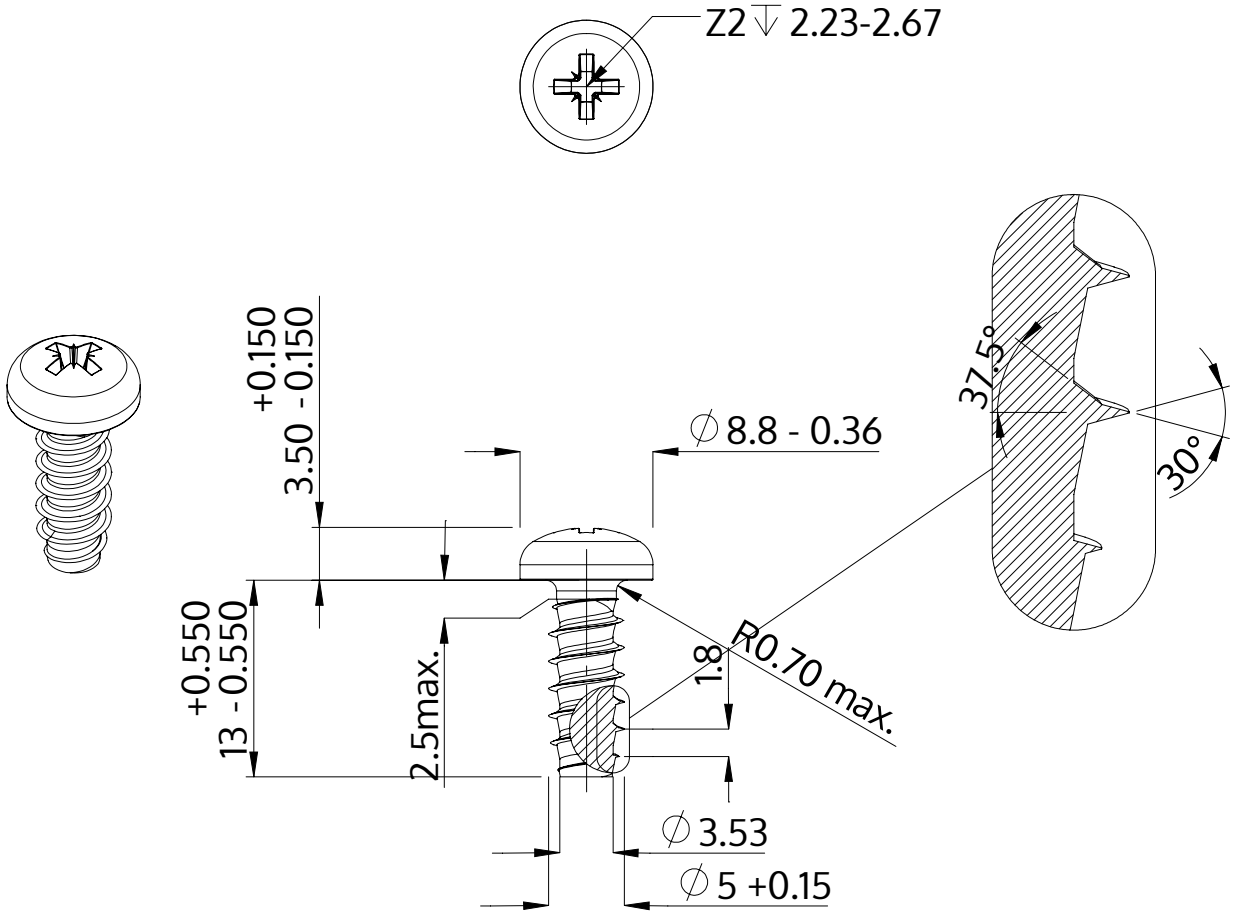


| | |
|---|---|
| Descrição | STP22 5.0x13.0 - Z2 |
| Material | inox A2 |
| Superfície | Decapado e passivado |
| Peso | 2.344 kg / 1000 peças |

| | | |
|---|---|---|
| SCREWERK | **STP220500130E** | |
| Desenho Métrico A4 | Escala 2:1 | 2024-10 |