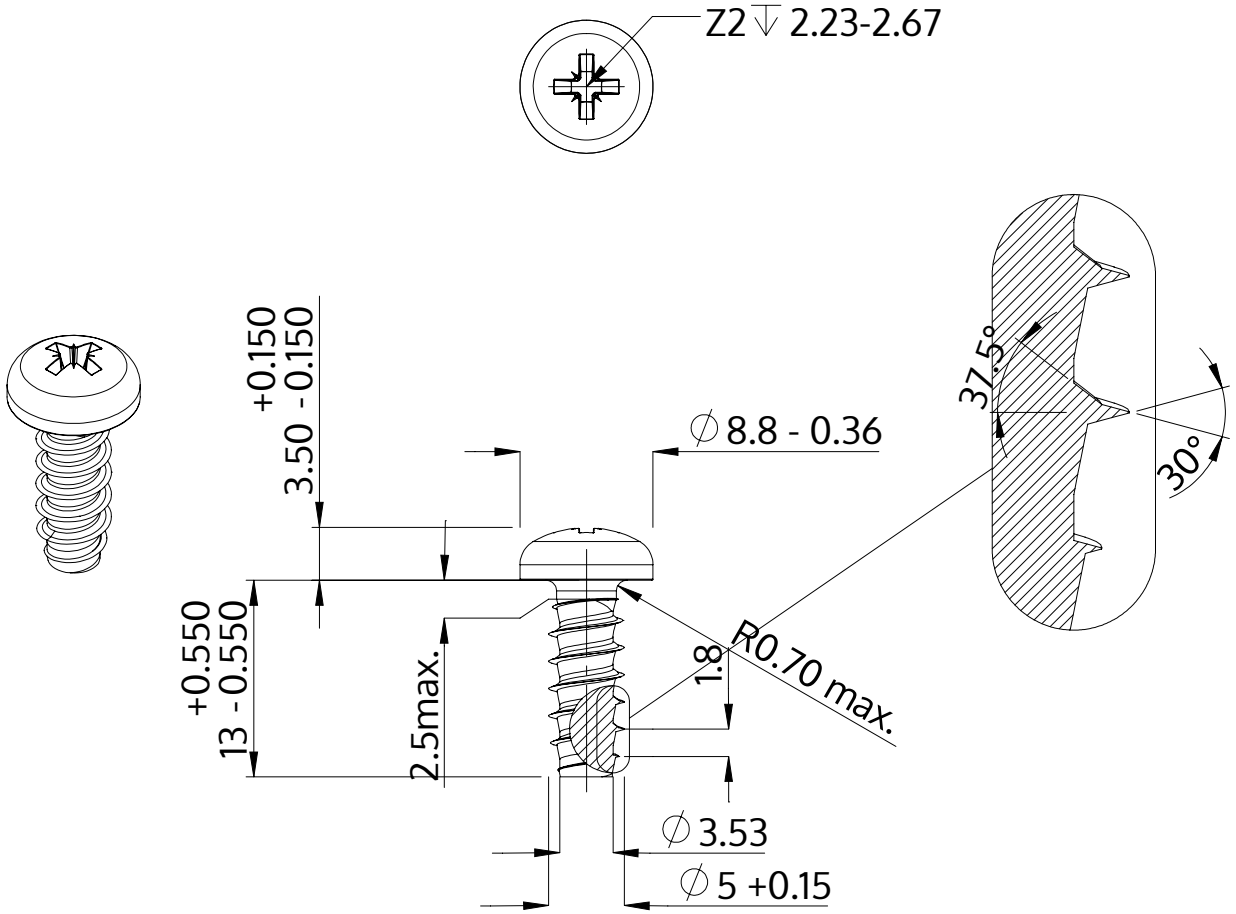

Popis	STP22 5.0x13.0 - Z2
Materiál	Temperovaná ocel
Povrch	ZiNi černá-pasivovaná+temperovaná+utěsněná
Hmotnost	2.344 kg / 1000 Kus

SCREWERK	**STP220500130B**	
Metric výkres A4	Měřítko 2:1	2024-10