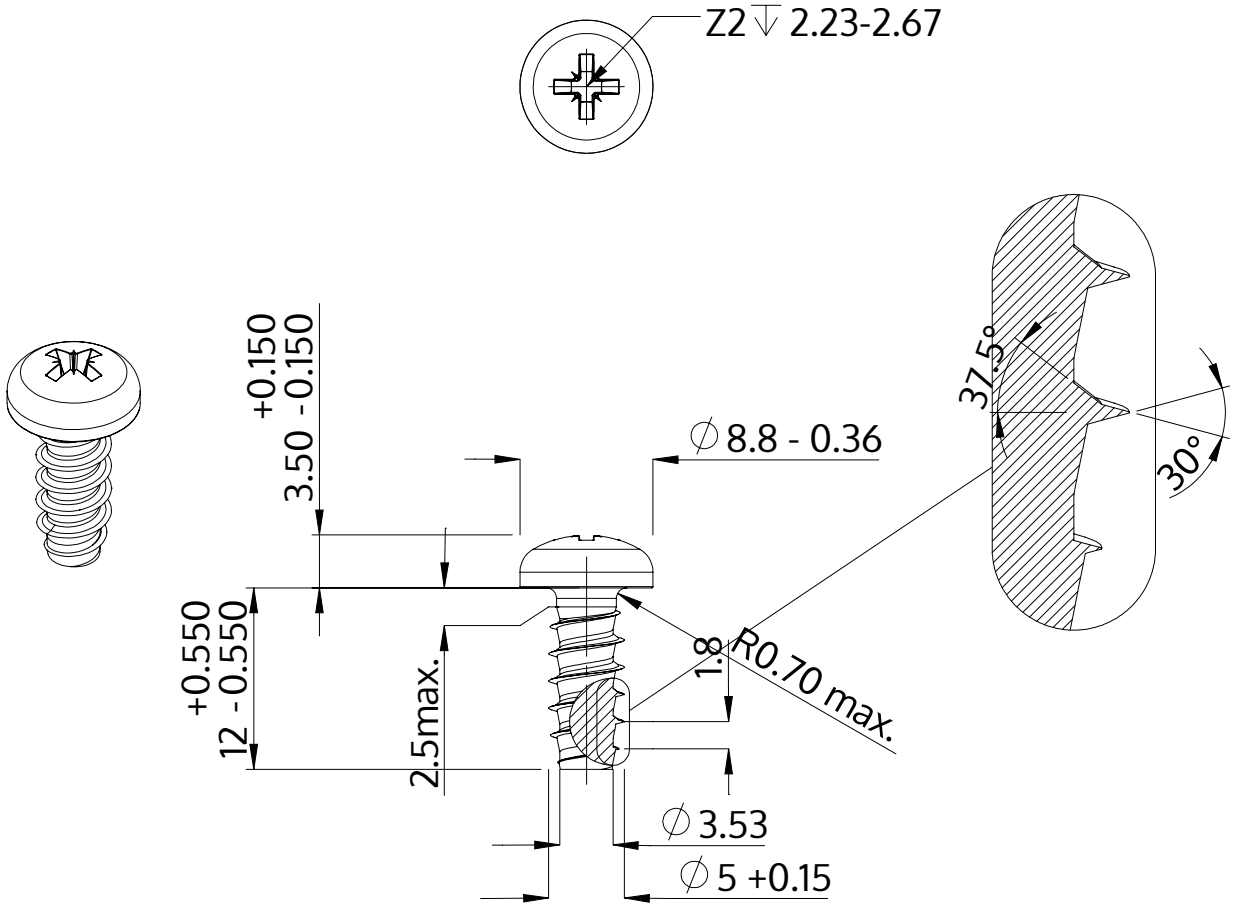

Описание	STP22 5.0x12.0 - Z2
Материал	Нержавеющая сталь A2
Поверхность	Светлый отжиг и пассивация
Вес	2.249 kg / 1000 Штука

SCREWERK	**STP220500120E**	
Метрический чертеж A4	Шкала 2:1	2024-10