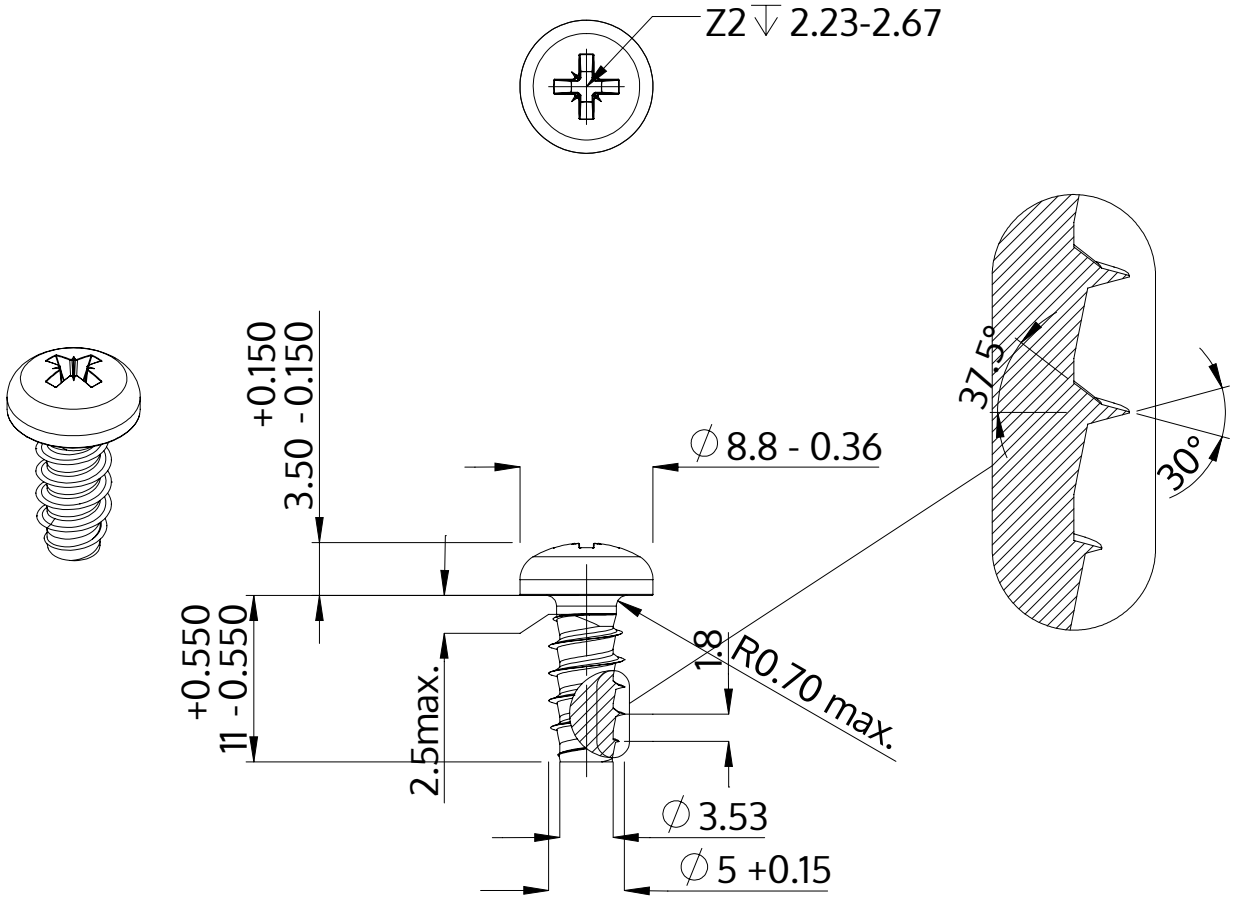

Descrição	STP22 5.0x11.0 - Z2
Material	aço, endurecido
Superfície	zincado 5-7 µm, galvanizado, azul / passivado transparente
Peso	2.155 kg / 1000 peças

SCREWERK	**STP220500110S**	
Desenho Métrico A4	Escala 2:1	2024-10