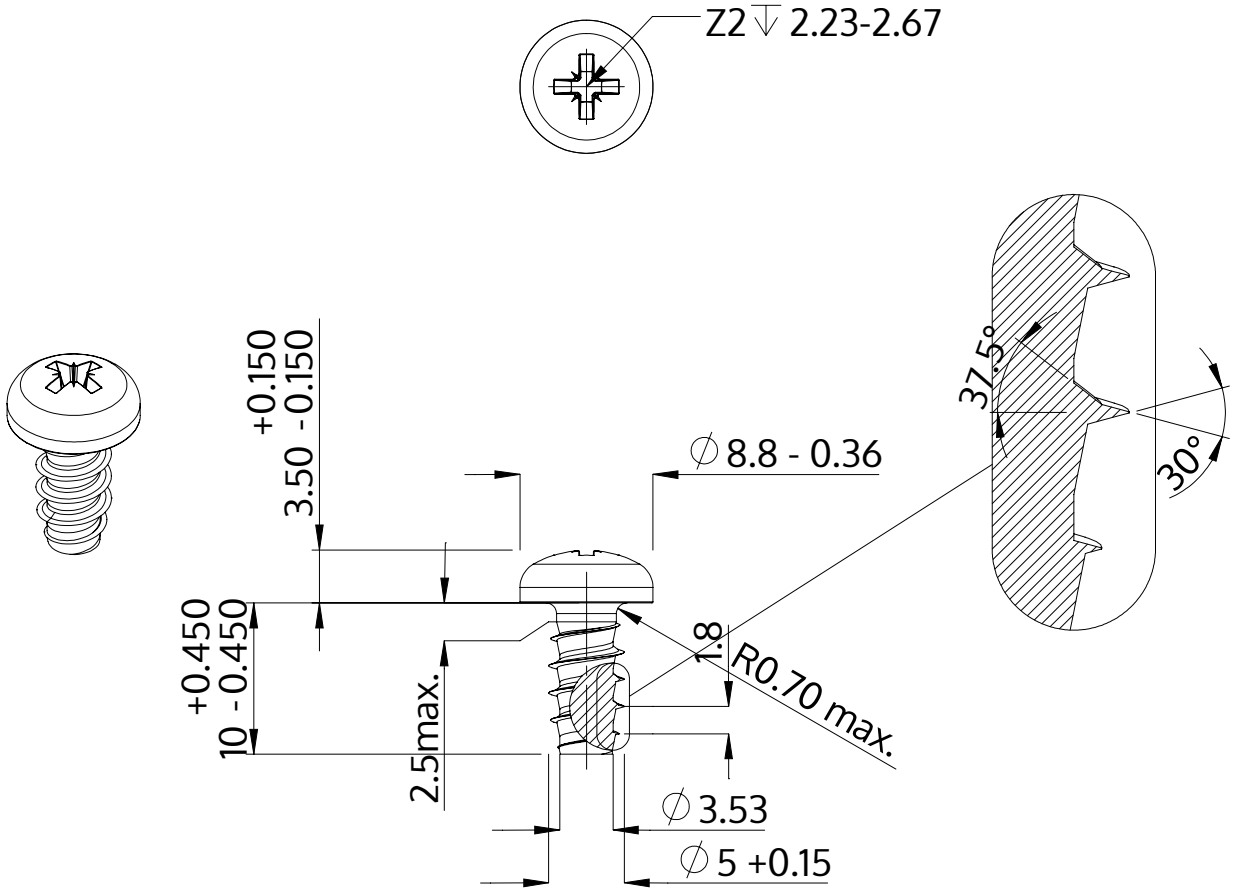

Descripción	STP22 5.0x10.0 - Z2
Material	Acero Inoxidable A2
Superficie	Laminado brillante, barnizado y pasivado
Peso	2.060 kg / 1000 Piezas

SCREWERK	**STP220500100E**	
Diseño métrico	Escalada 2:1	2024-10