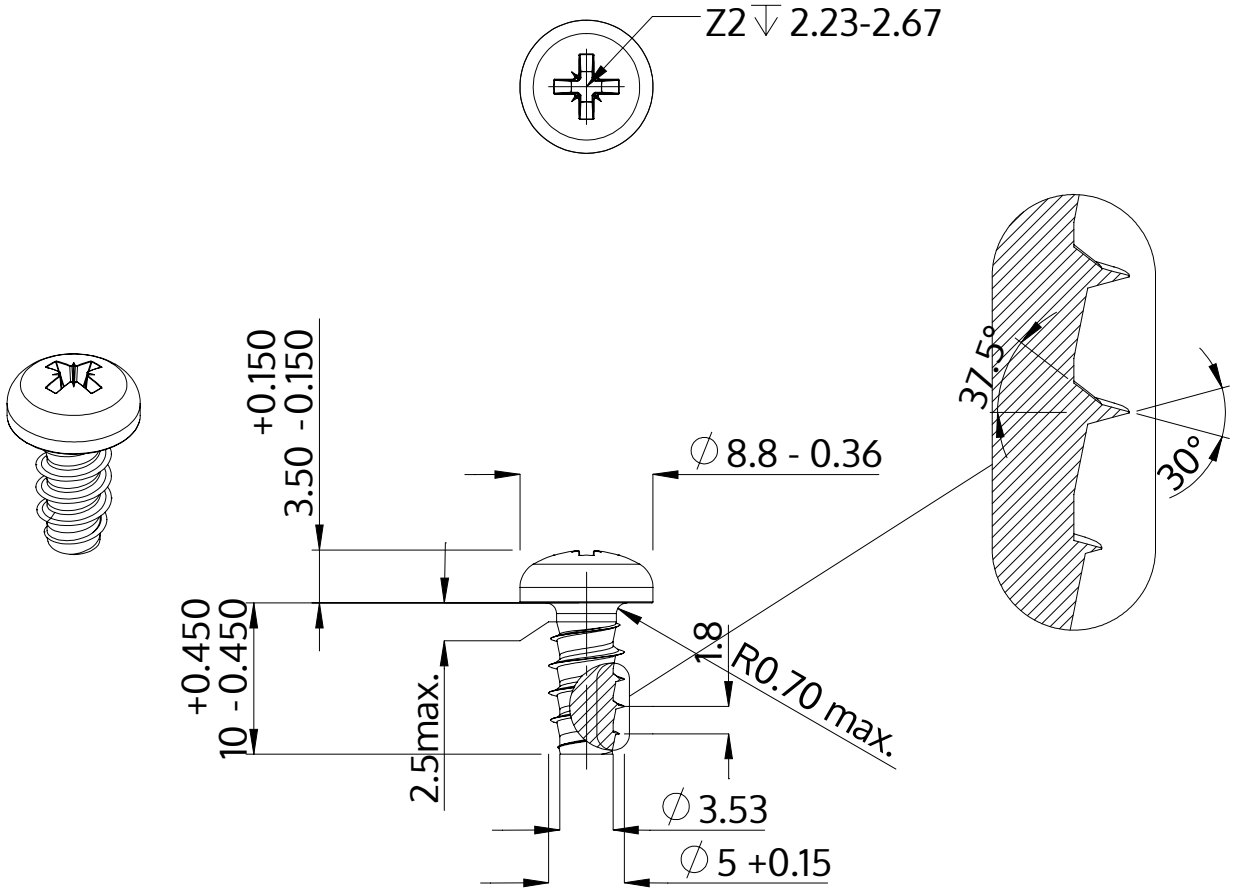

Descripción	STP22 5.0x10.0 - Z2
Material	Acero Inoxidable
Superficie	Laminado brillante, barnizado y pasivado
Peso	2.060 kg / 1000 Piezas

SCREWERK	**STP220500100C**	
Diseño métrico	Escalada None:1	2024-04