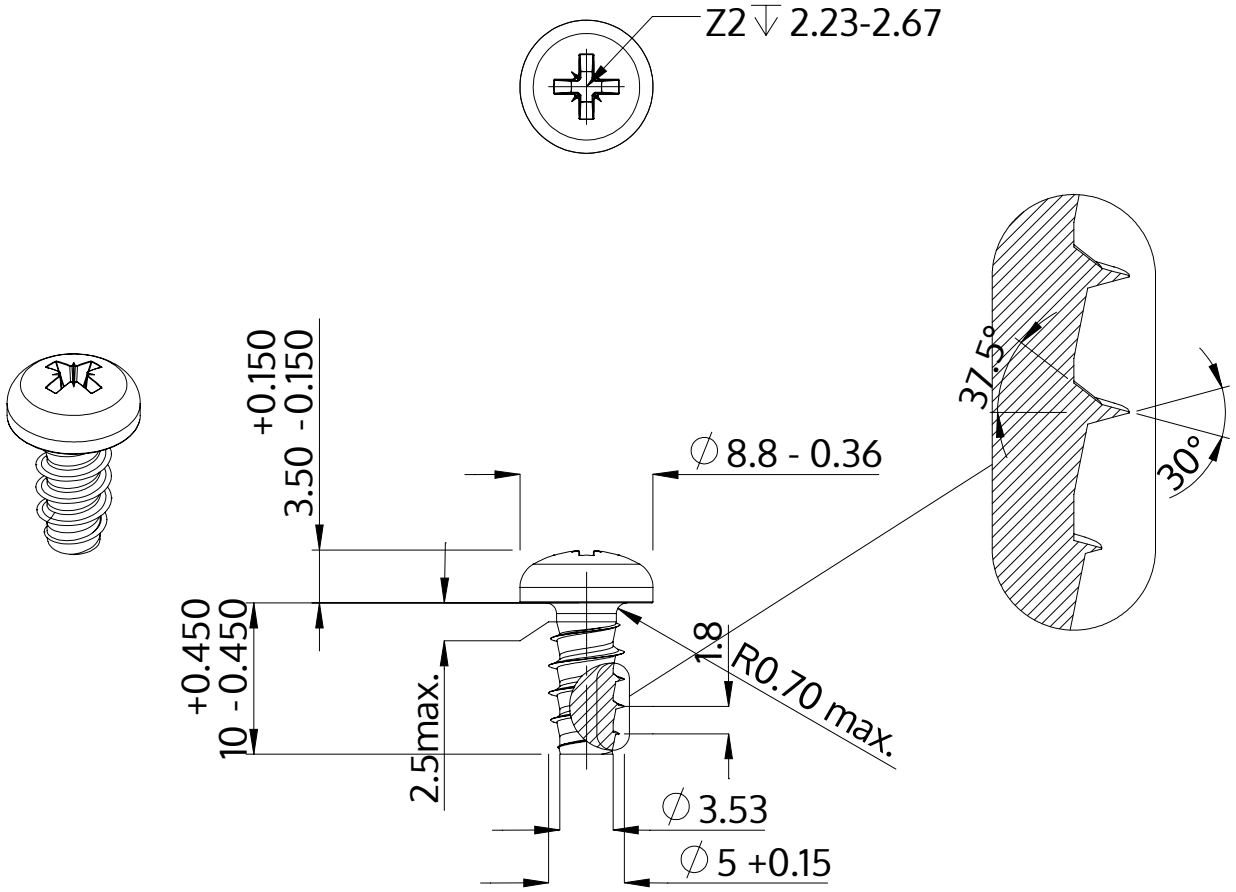

Описание	STP22 5.0x10.0 - Z2
Материал	сталь, упрочненная
Поверхность	ZnNi, черная пассивировка+отжиг+масло
Вес	2.060 kg / 1000 Штука

SCREWERK	**STP220500100B**	
Метрический чертеж A4	Шкала 2:1	2024-10