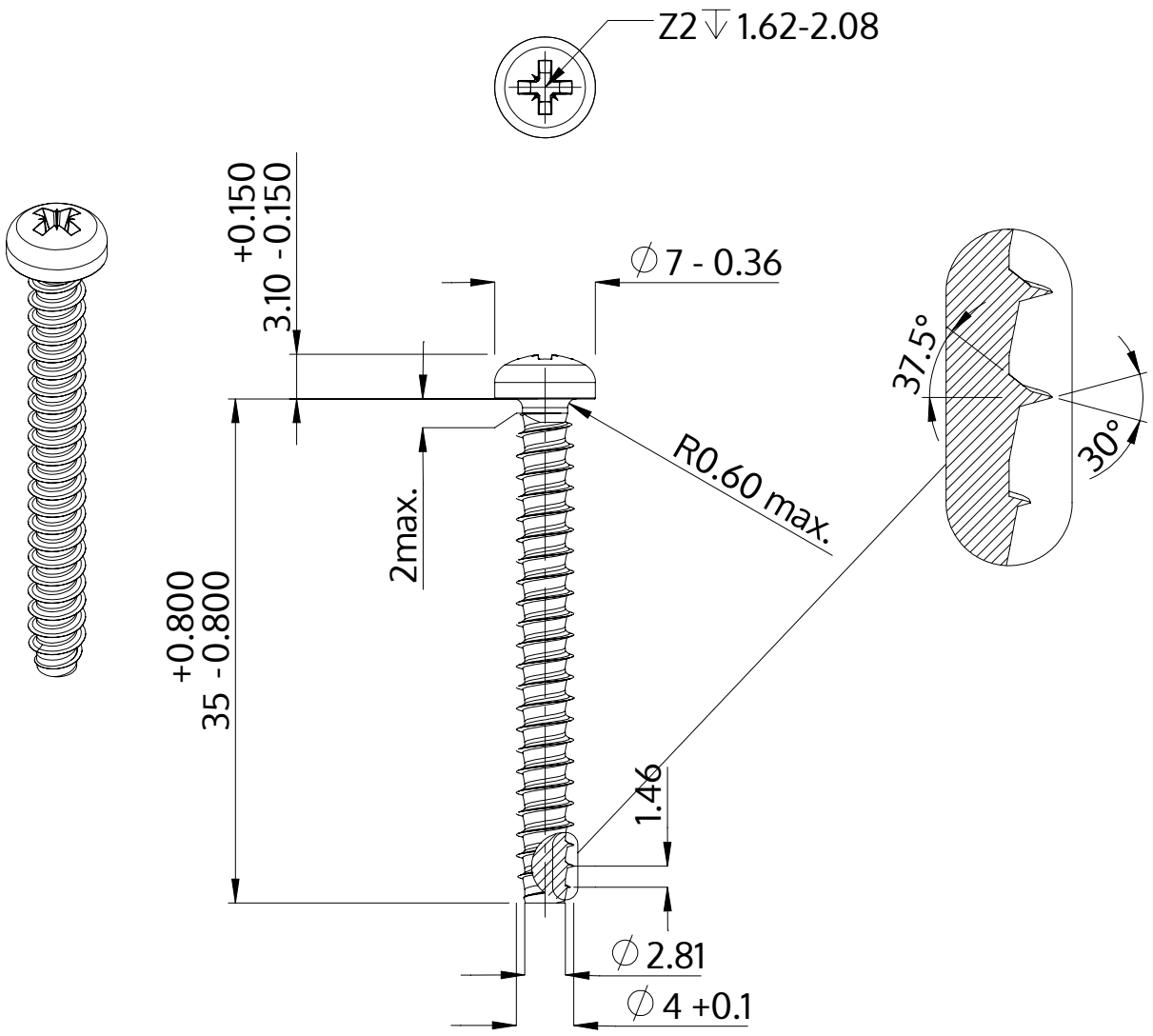

Beskrivning	STP22 4.0x35.0 - Z2
Material	rostfritt stål A4
Yta	blank och passiviserad
Vikt	2.735 kg / 1000 styck

SCREWERK	**STP220400350C**	
Metrisk skiss A4	Skala 2:1	2024-10