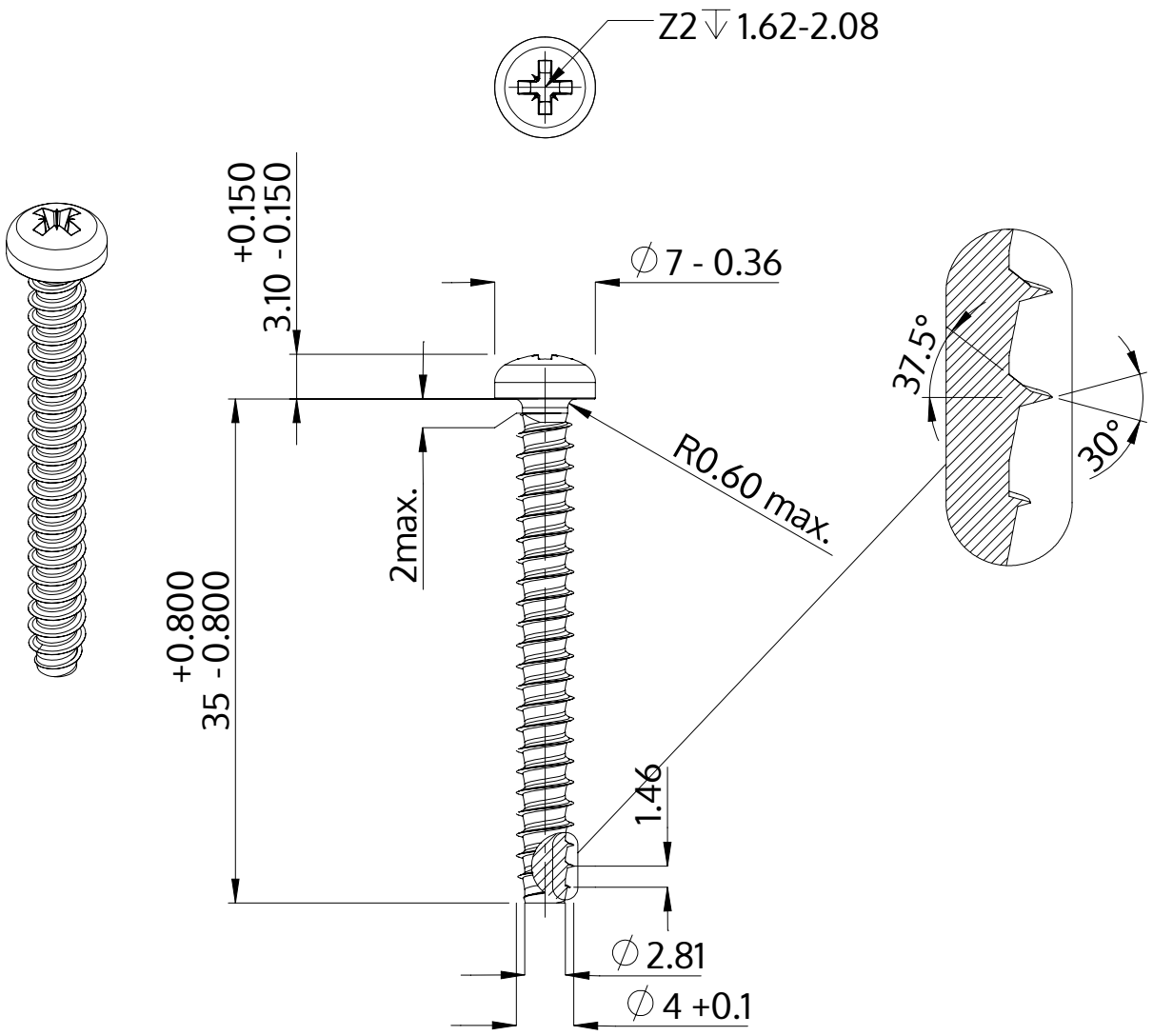

Descrição	STP22 4.0x35.0 - Z2
Material	inox A4
Superfície	Decapado e passivado
Peso	2.735 kg / 1000 peças

SCREWERK	**STP220400350C**	
Desenho Métrico A4	Escala 2:1	2024-10