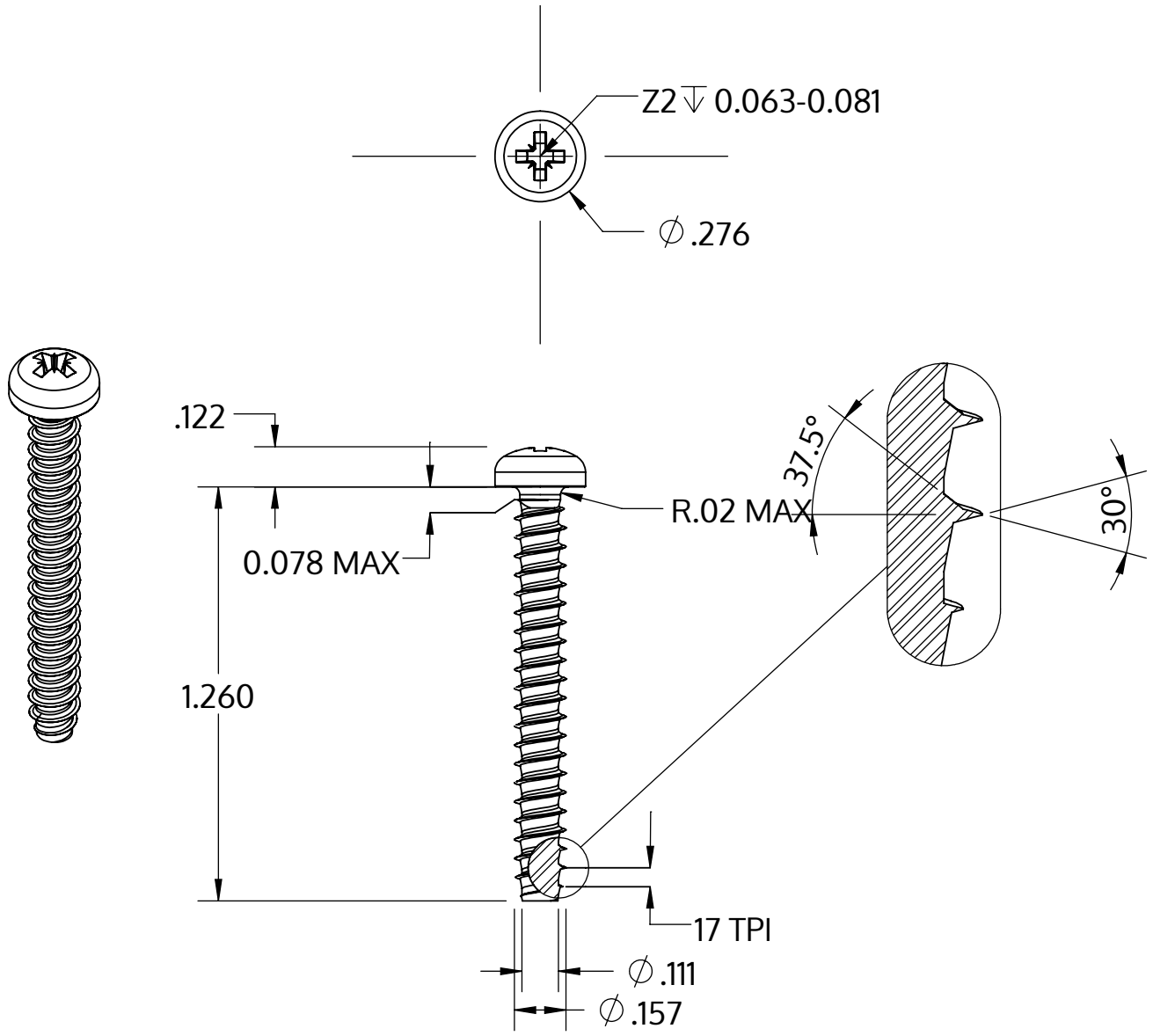

Metric size	M4 x 1.46 mm
US size (converted)	#8-17
	Tolerances [inch]
Length	+/- 0.031
Head diameter	+0 / -0.014
Head height	+/- 0.005
Thread diameter	+0.003 / -0

Descriere	STP22 4.0x32.0 - Z2
Material	oţel inoxidabil A4
Exterior	neacoperit, murat și pasivat
Greutate	2.553 kg / 1000 unități

SCREWERK	**STP220400320C**	
_Zoll Zeichnung Größe A	Scalarea 2:1	2024-10