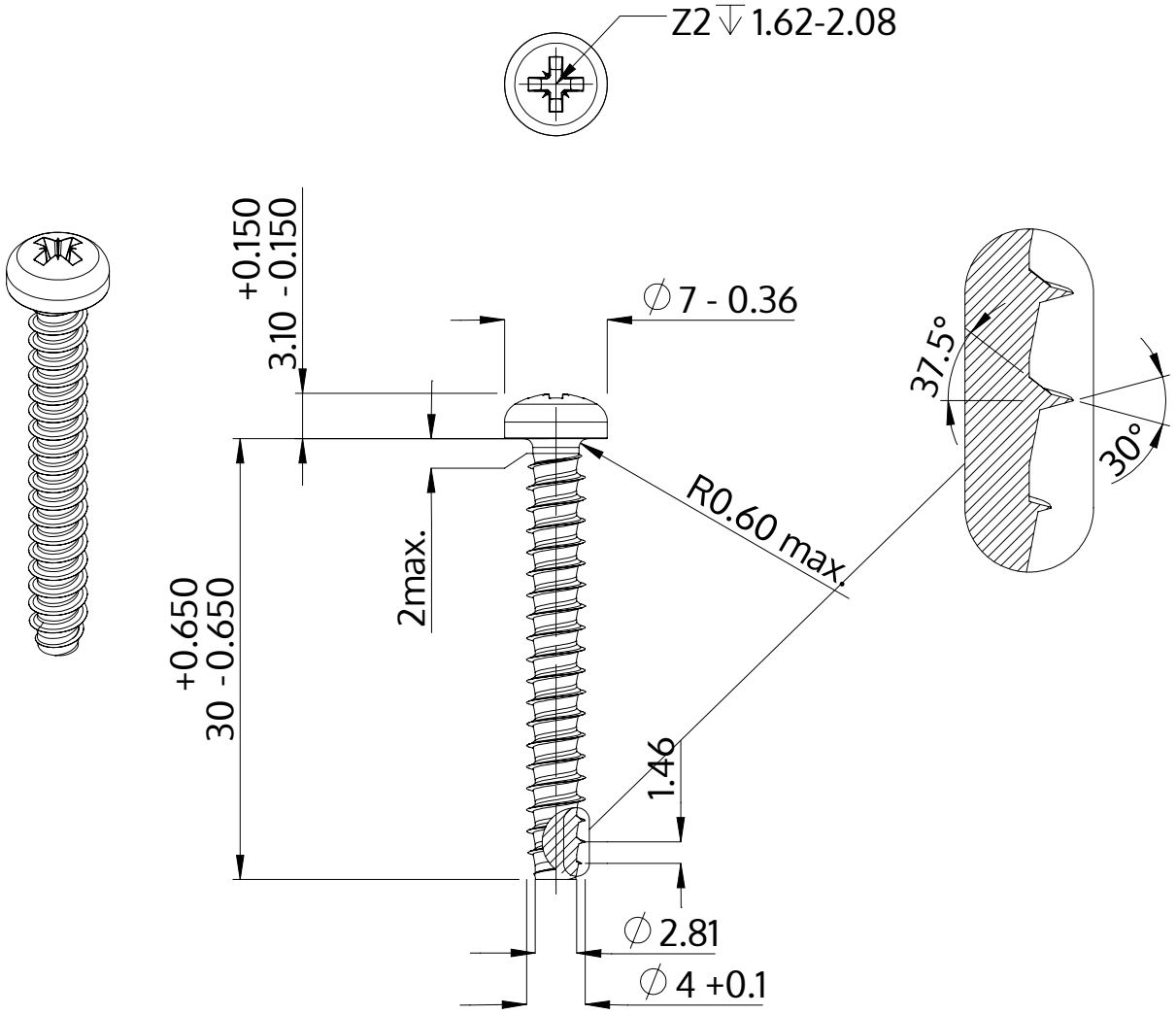

Descrizione	STP22 4.0x30.0 - Z2
Materiale	acciaio, temprato
Superficie	zincato 5-7 micron, ricotto, blu / trasparente passivato
Peso	2.432 kg / 1000 pezzi

SCREWERK	**STP220400300S**	
Disegno metrico A4	Scala 2:1	2024-10