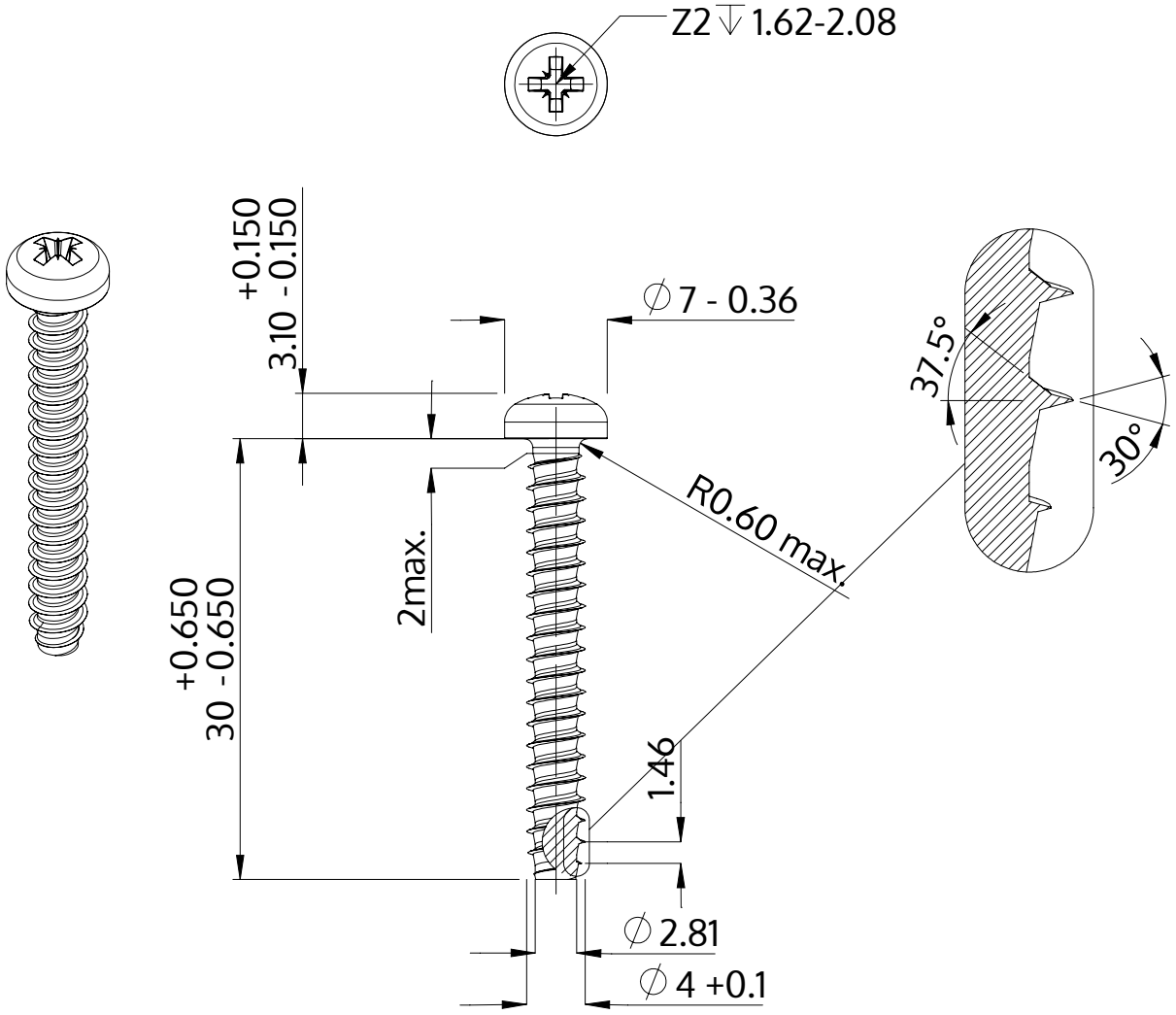

Beskrivelse	STP22 4.0x30.0 - Z2
Materiale	Ædelstål A2
Overflade	blank, bejdset og passiveret
Vægt	2.432 kg / 1000 stykke

SCREWERK	**STP220400300E**	
Metrisk tegning A4	Skalering 2:1	2024-10