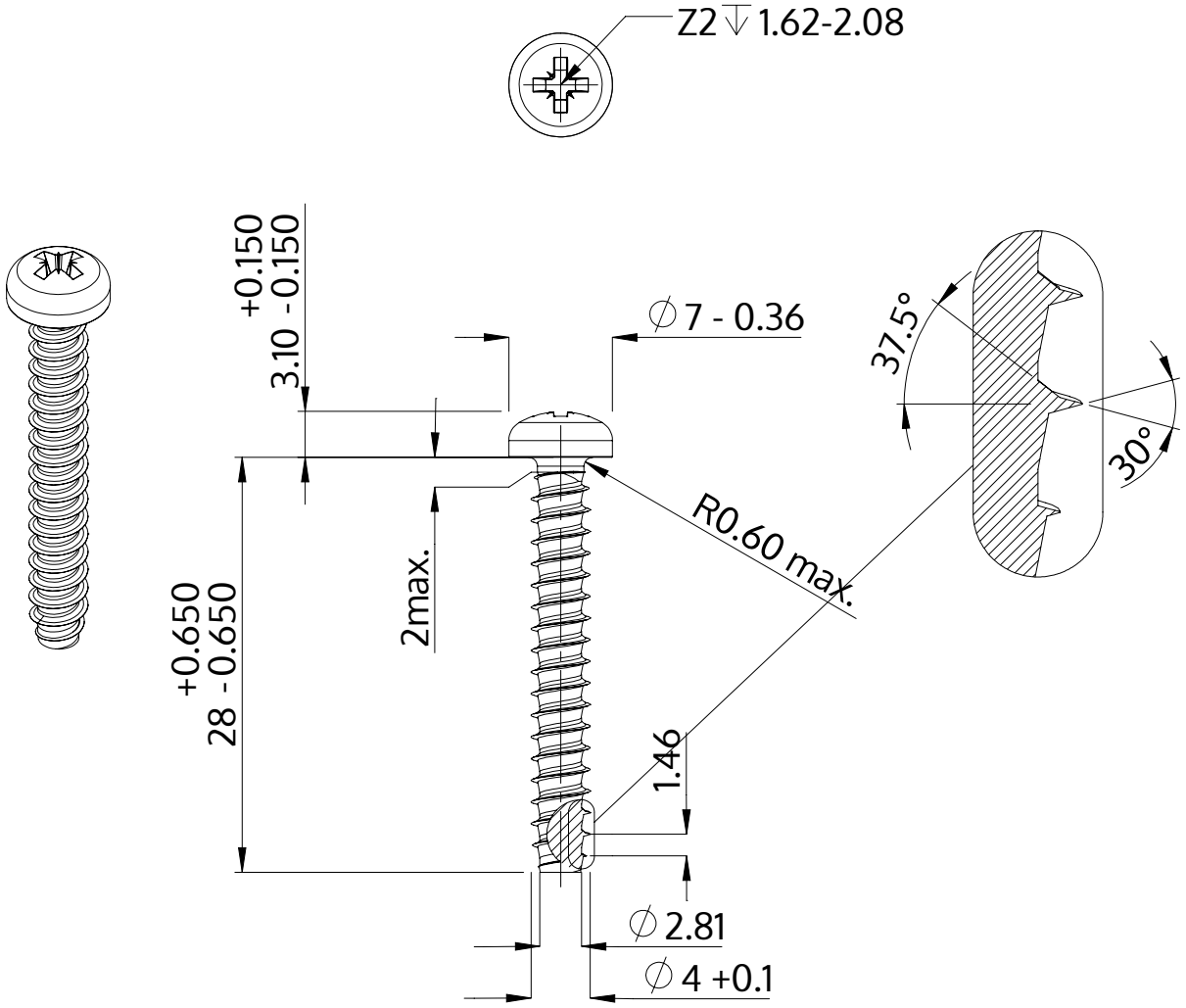

Descriere	STP22 4.0x28.0 - Z2
Material	oţel inoxidabil A4
Exterior	neacoperit, murat și pasivat
Greutate	2.311 kg / 1000 unități

SCREWERK	**STP220400280C**	
Desen metric A4	Scalarea None:1	2024-04