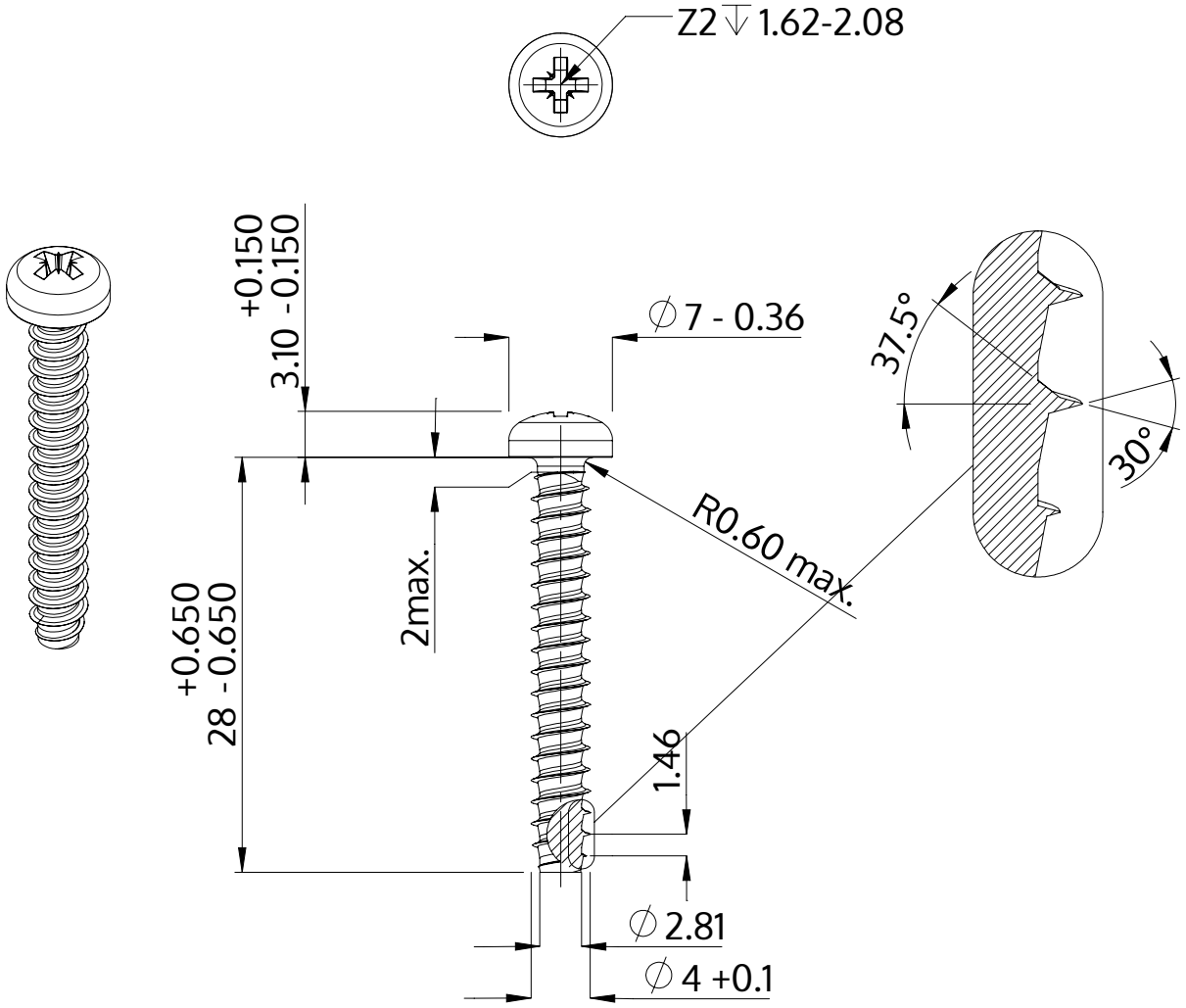

Descripción	STP22 4.0x28.0 - Z2
Material	Acero Inoxidable
Superficie	Laminado brillante, barnizado y pasivado
Peso	2.311 kg / 1000 Piezas

SCREWERK	**STP220400280C**	
Diseño métrico	Escalada 2:1	2024-10