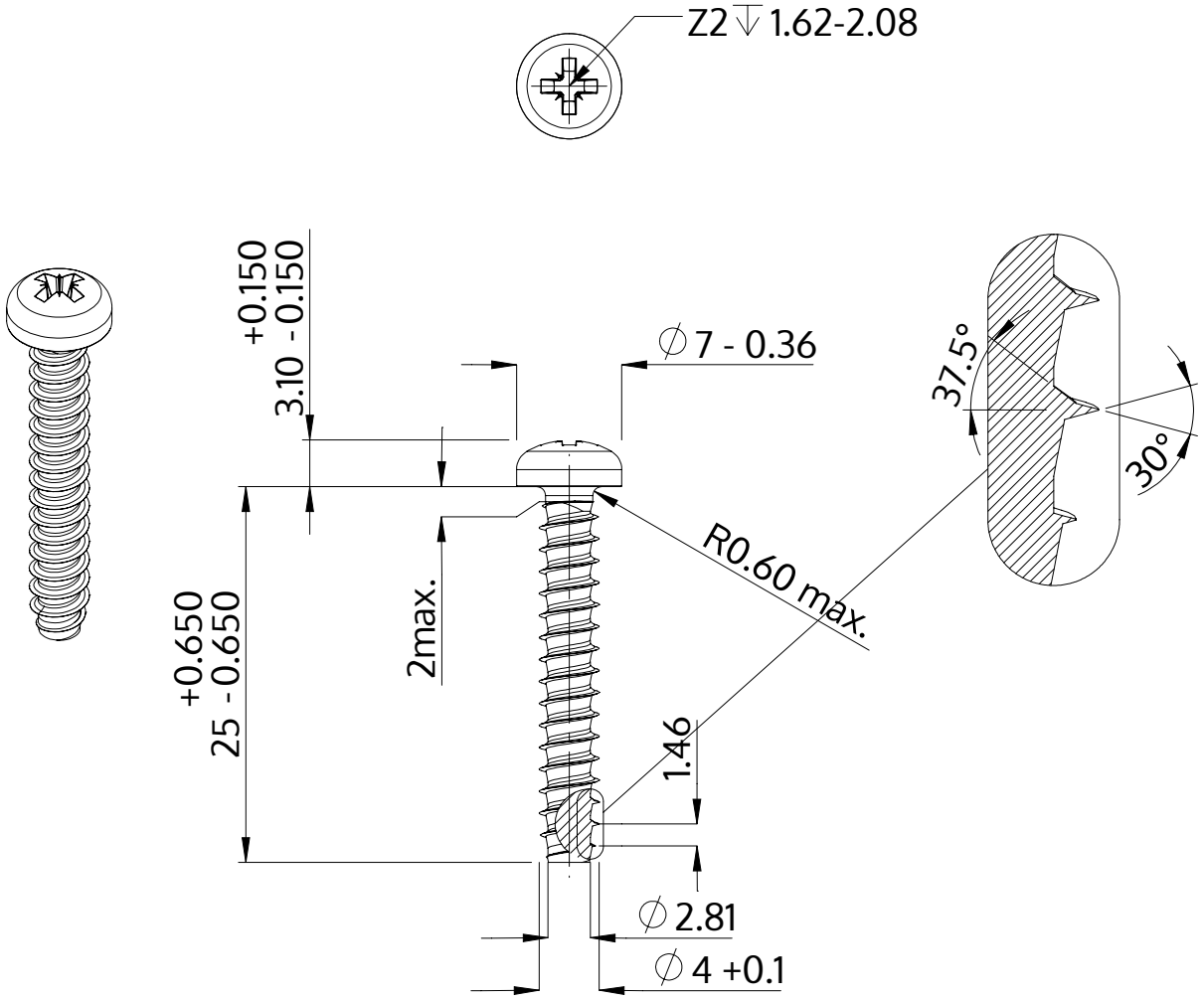

Descriere	STP22 4.0x25.0 - Z2
Material	oțel, călit
Exterior	zincat 5-7 µm, recopt, pasivat transparent/albastru
Greutate	2.129 kg / 1000 unități

SCREWERK	**STP220400250S**	
Desen metric A4	Scalarea 2:1	2024-05