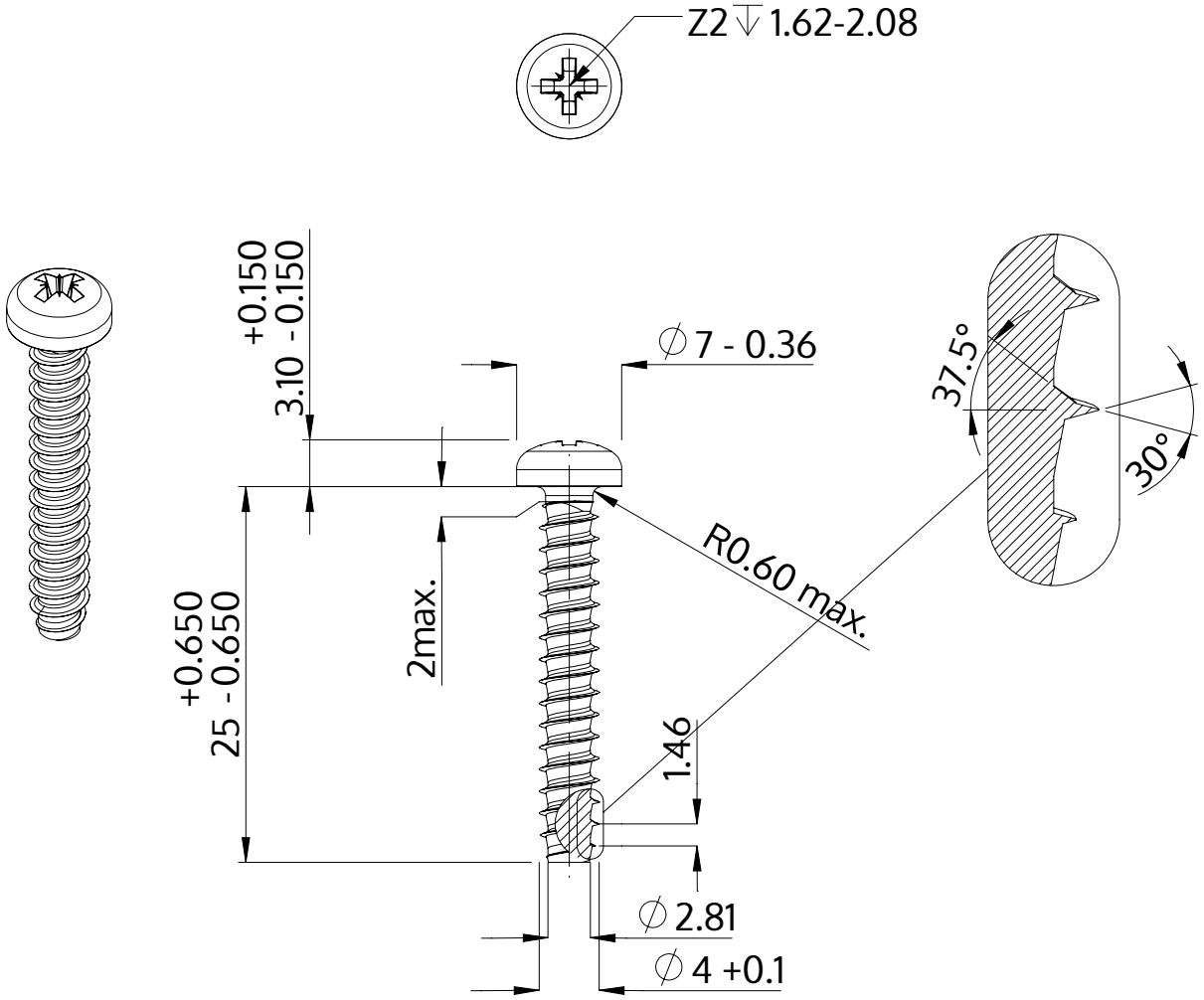

Описание	STP22 4.0x25.0 - Z2
Материал	Нержавеющая сталь A2
Поверхность	Светлый отжиг и пассивация
Вес	2.129 kg / 1000 Штука

SCREWERK	**STP220400250E**	
Метрический чертеж A4	Шкала 2:1	2024-10