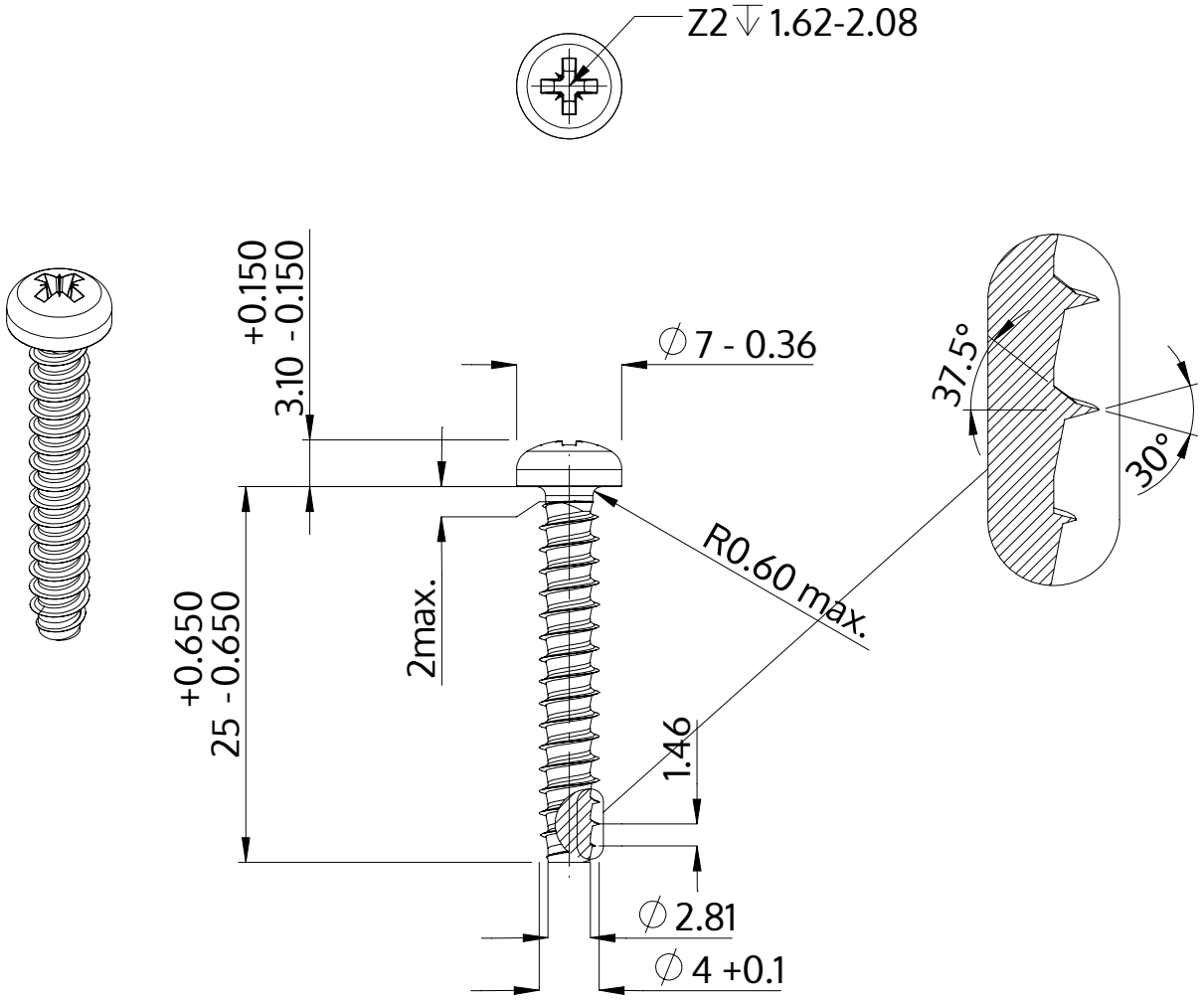

Descrição	STP22 4.0x25.0 - Z2
Material	inox A4
Superfície	Decapado e passivado
Peso	2.129 kg / 1000 peças

SCREWERK	**STP220400250C**	
Desenho Métrico A4	Escala 2:1	2024-10