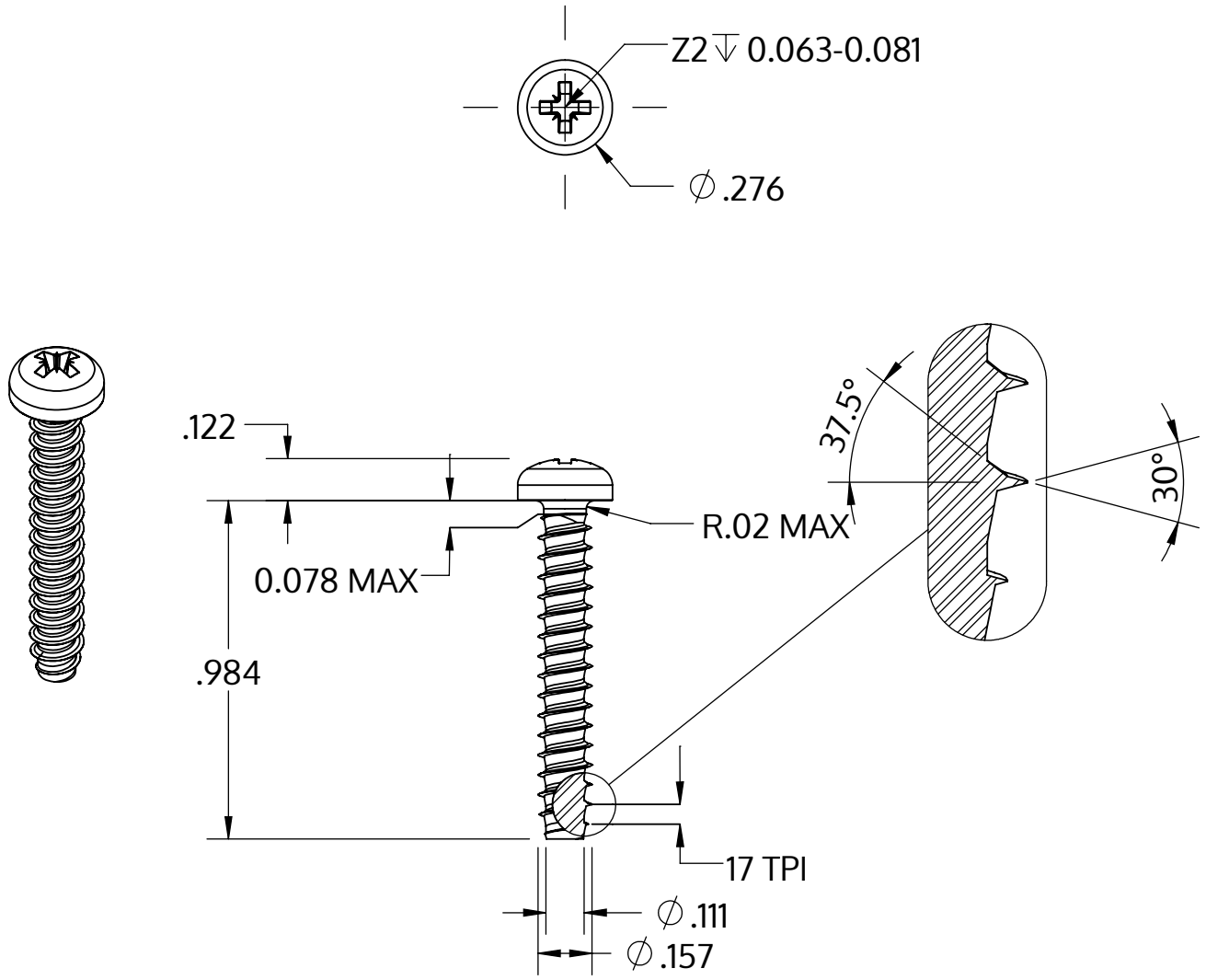

Metric size	M4 x 1.46 mm
US size (converted)	#8-17
	Tolerances [inch]
Length	+/- 0.025
Head diameter	+0 / -0.014
Head height	+/- 0.005
Thread diameter	+0.003 / -0

Popis	STP22 4.0x25.0 - Z2
Materiál	Nerezová ocel A4
Povrch	holá, mořená a pásová ocel
Hmotnost	2.129 kg / 1000 Kus

SCREWERK	**STP220400250C**	
_Zoll Zeichnung Größe A	Měřítko 2:1	2024-10