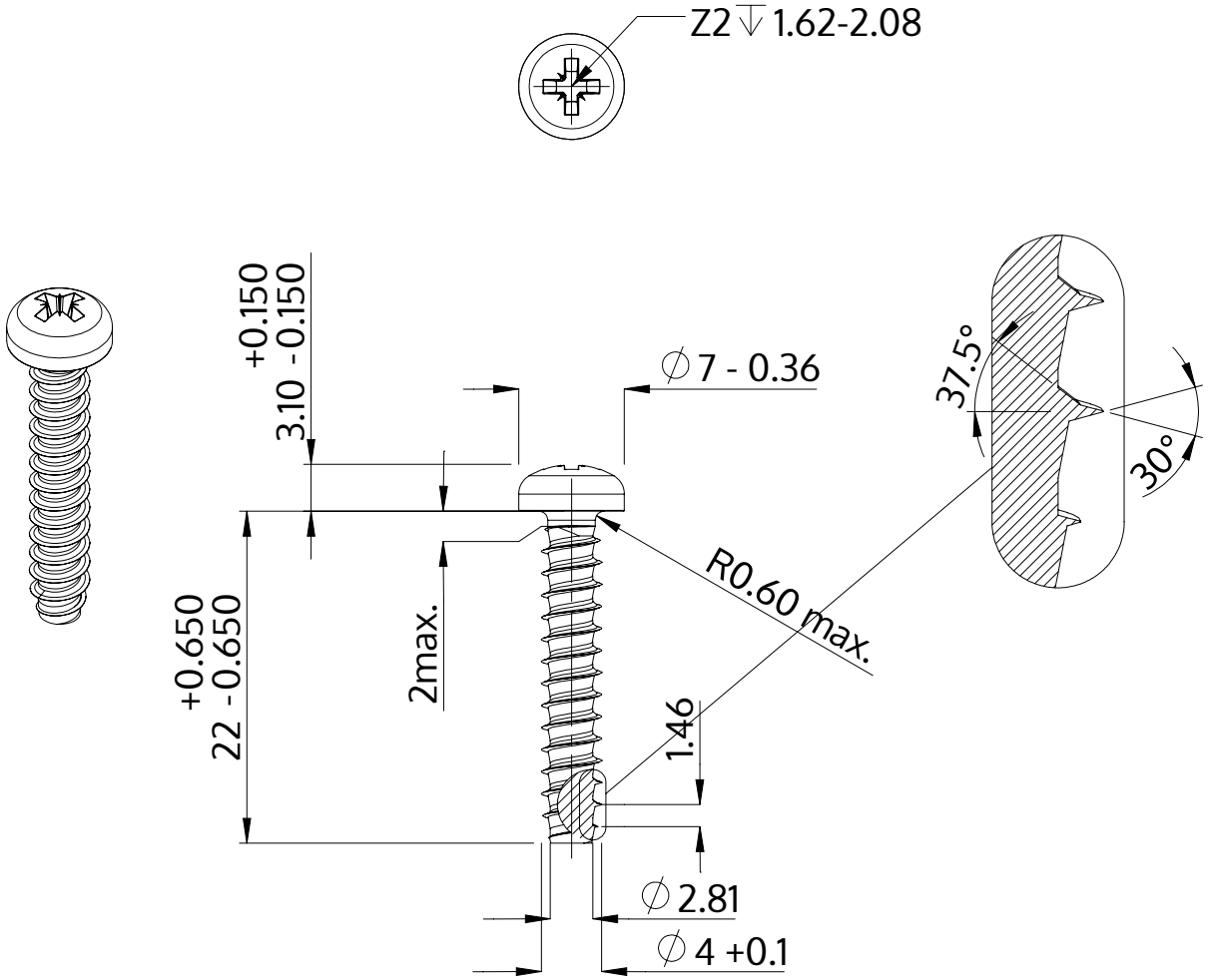

Beschrijving	STP22 4.0x22.0 - Z2
Materiaal	veredeld staal
Oppervlak	ZnNi zwart-gepassiveerd, getempert, verzegeld
Gewicht	1.947 kg / 1000 stuk

SCREWERK	**STP220400220B**	
Metrische tekening A4	Schaal 2:1	2024-10