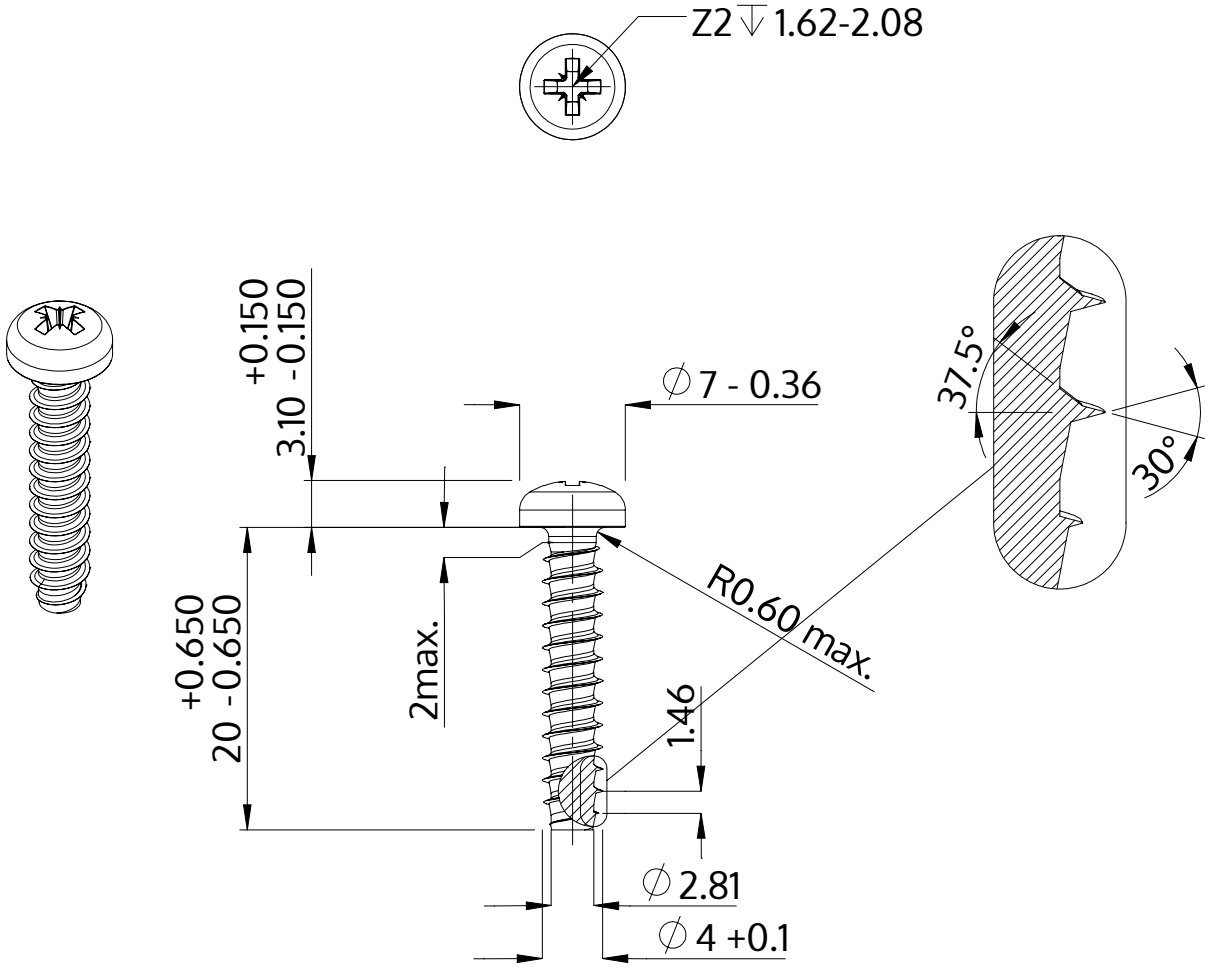

Beskrivning	STP22 4.0x20.0 - Z2
Material	rostfritt stål A2
Yta	blank och passiviserad
Vikt	1.826 kg / 1000 styck

SCREWERK	**STP220400200E**	
Metrisk skiss A4	Skala 2:1	2024-10