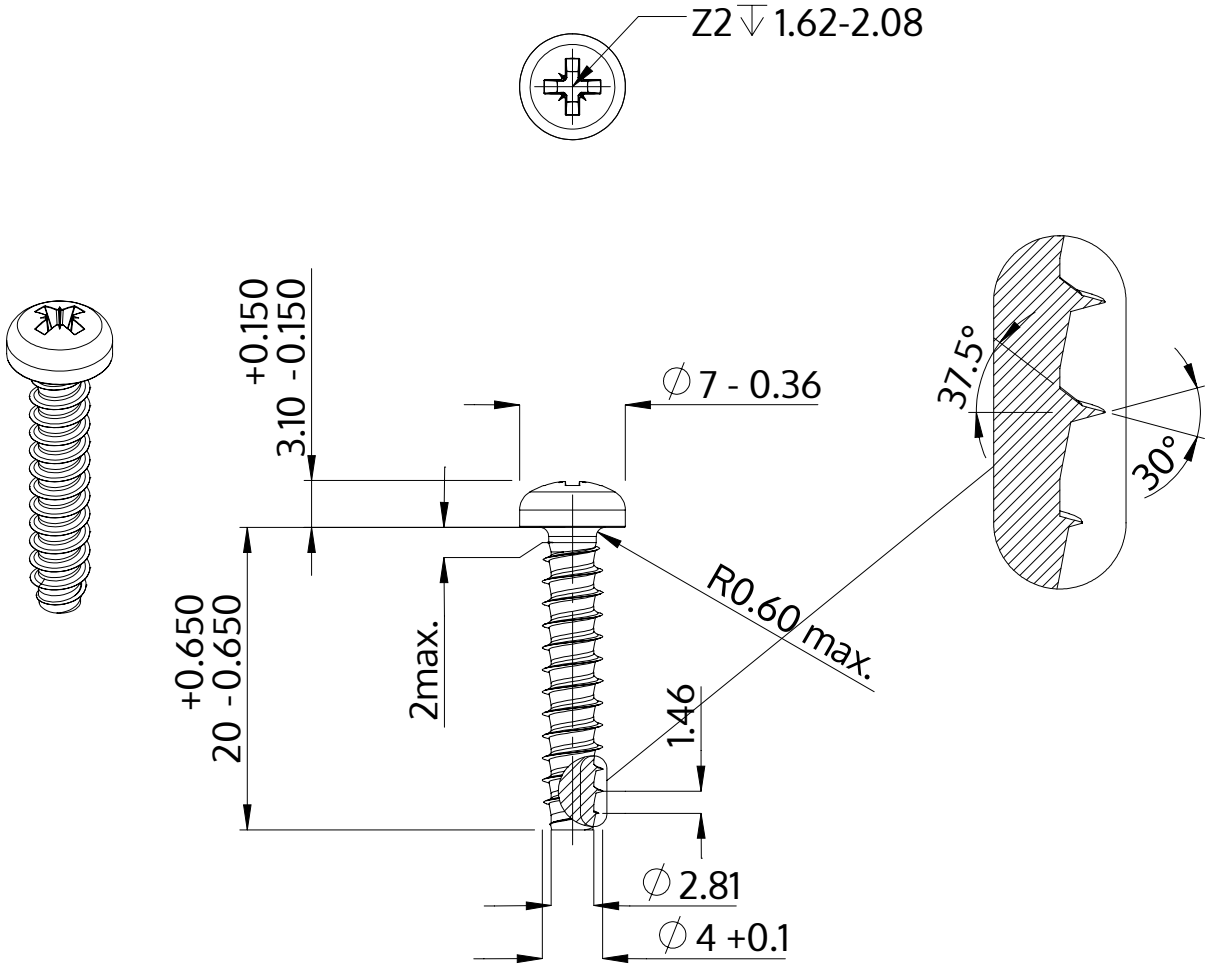

Beschrijving	STP22 4.0x20.0 - Z2
Materiaal	roestvrij staal A4
Oppervlak	blank, geetst en gepassieveerd
Gewicht	1.826 kg / 1000 stuk

SCREWERK	**STP220400200C**	
Metrische tekening A4	Schaal None:1	2024-04