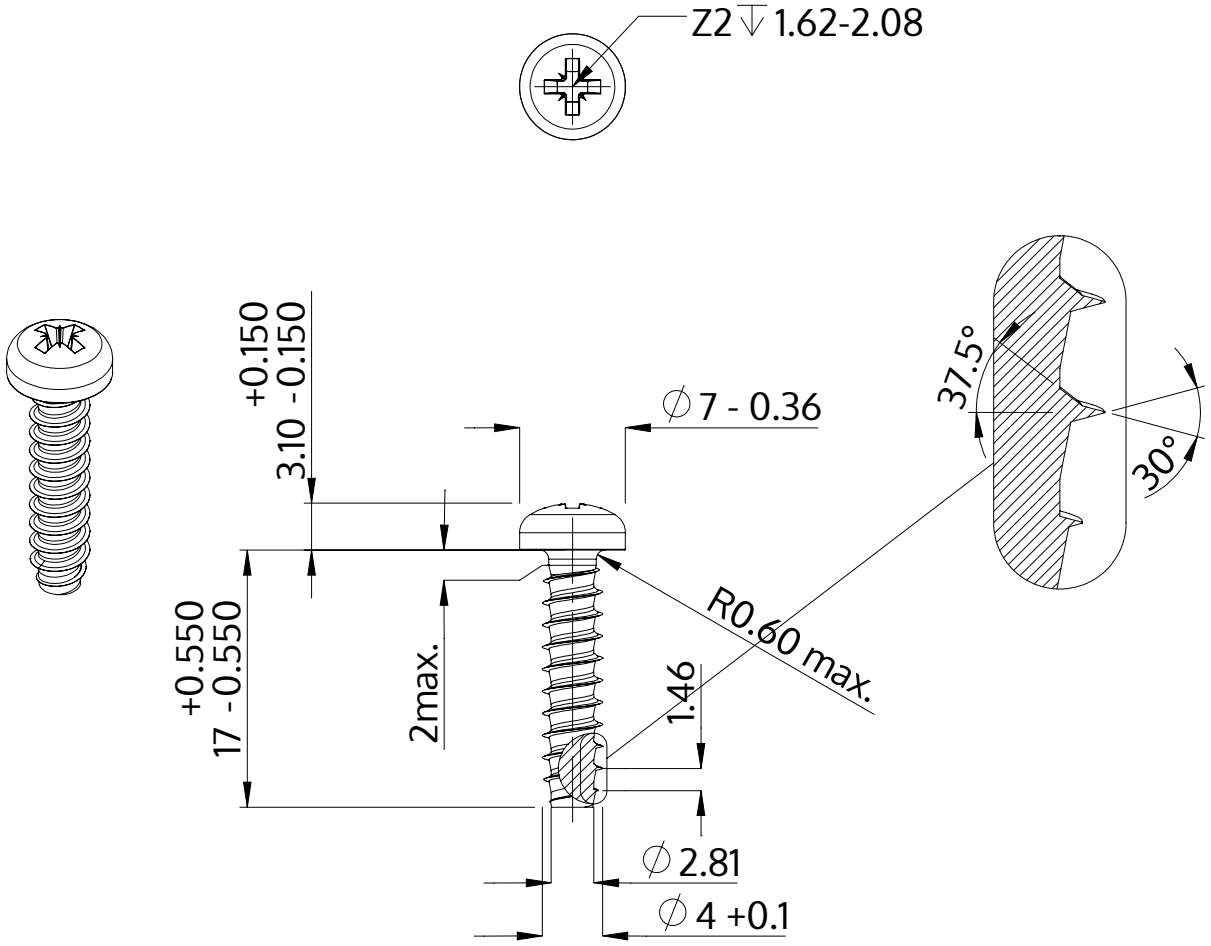

Beschrijving	STP22 4.0x17.0 - Z2
Materiaal	veredeld staal
Oppervlak	verzinkt 5-7 µm, getempert, blauw / transparant gepassiveerd
Gewicht	1.644 kg / 1000 stuk

SCREWERK	**STP220400170S**	
Metrische tekening A4	Schaal 2:1	2024-10