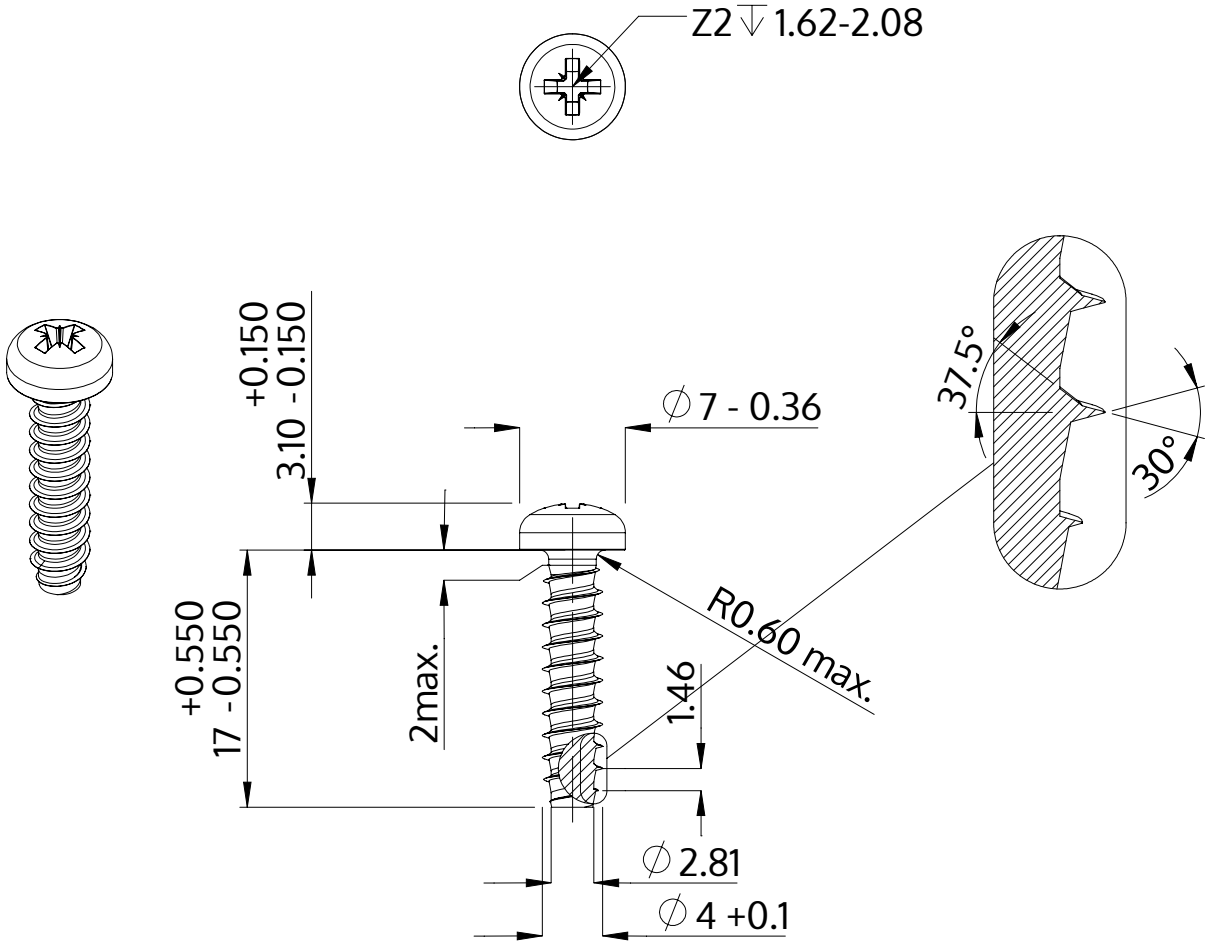

Beskrivelse	STP22 4.0x17.0 - Z2
Materiale	Stål, forædlet
Overflade	galvaniseret 5-7 µm, tempret, blå / transparent passiveret
Vægt	1.644 kg / 1000 stykke

SCREWERK	**STP220400170S**	
Metrisk tegning A4	Skalering 2:1	2024-10