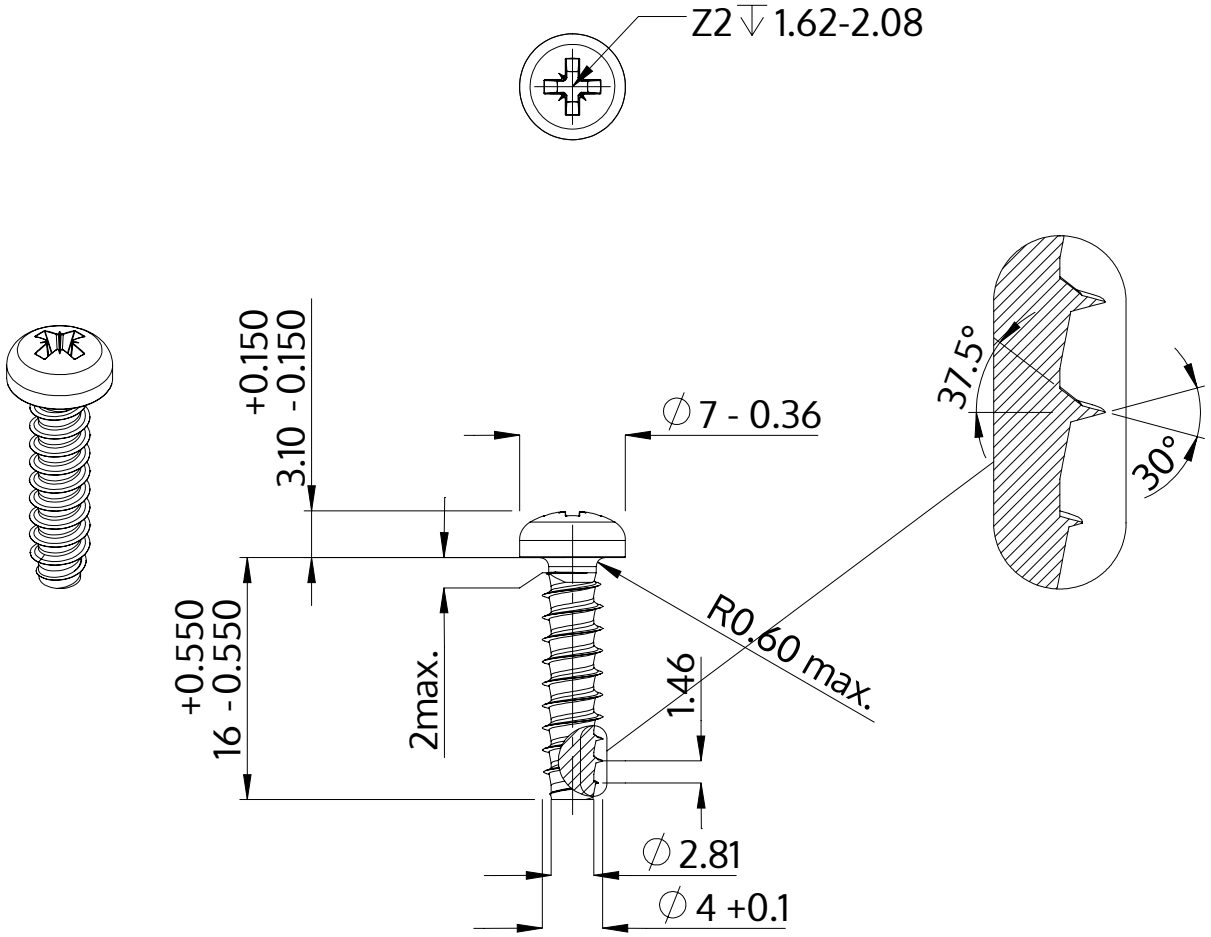

Descripción	STP22 4.0x16.0 - Z2
Material	Acero Inoxidable A2
Superficie	Laminado brillante, barnizado y pasivado
Peso	1.583 kg / 1000 Piezas

SCREWERK	**STP220400160E**	
Diseño métrico	Escalada 2:1	2024-10