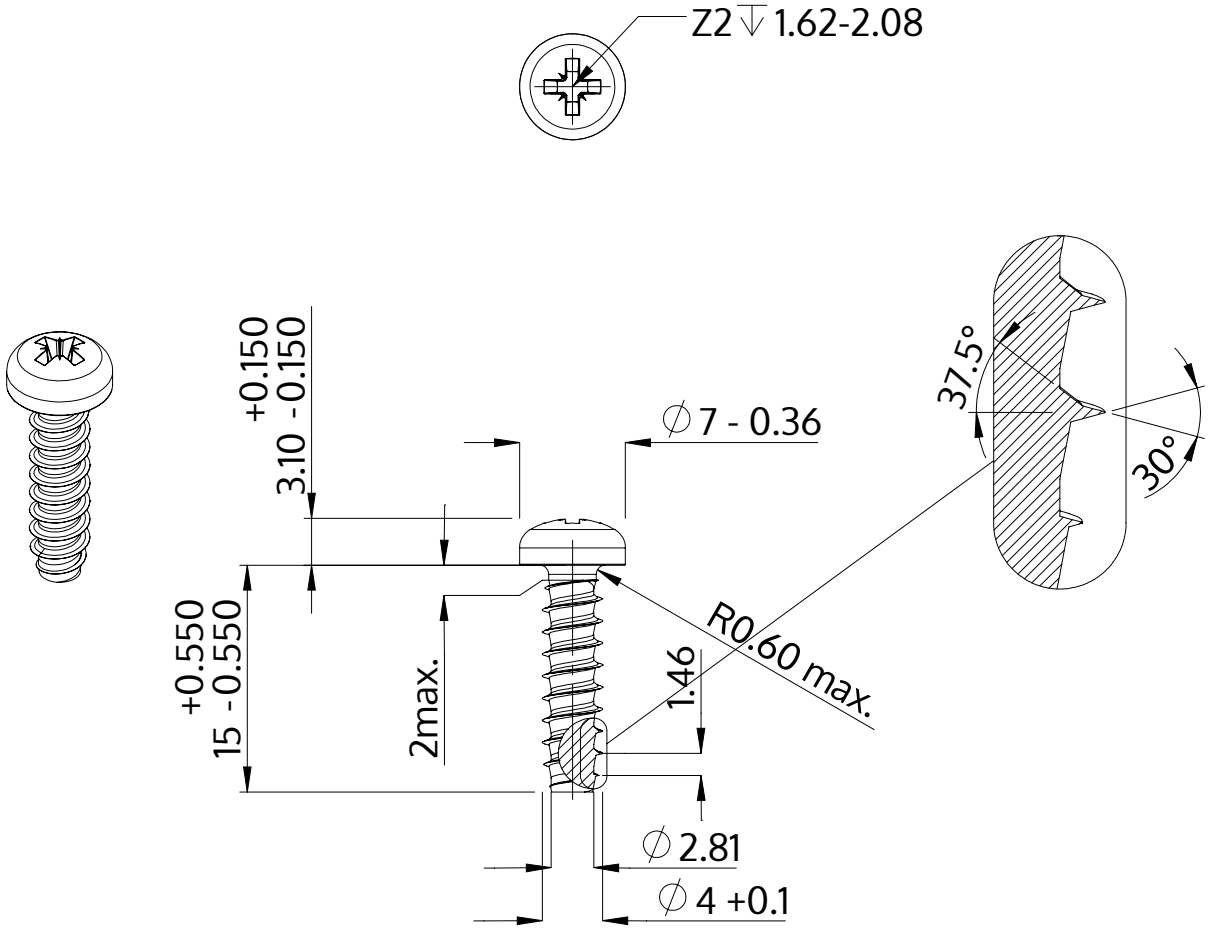

Description	STP22 4.0x15.0 - Z2
Matière	Acier,trempé et revenu
Surface	zinguée 5-7 µm,recuit, bleue / passivée avec transparence
Poids	1.523 kg / 1000 Unité

SCREWERK	**STP220400150S**	
Dessin métrique A4	Redimensionner 2:1	2024-10