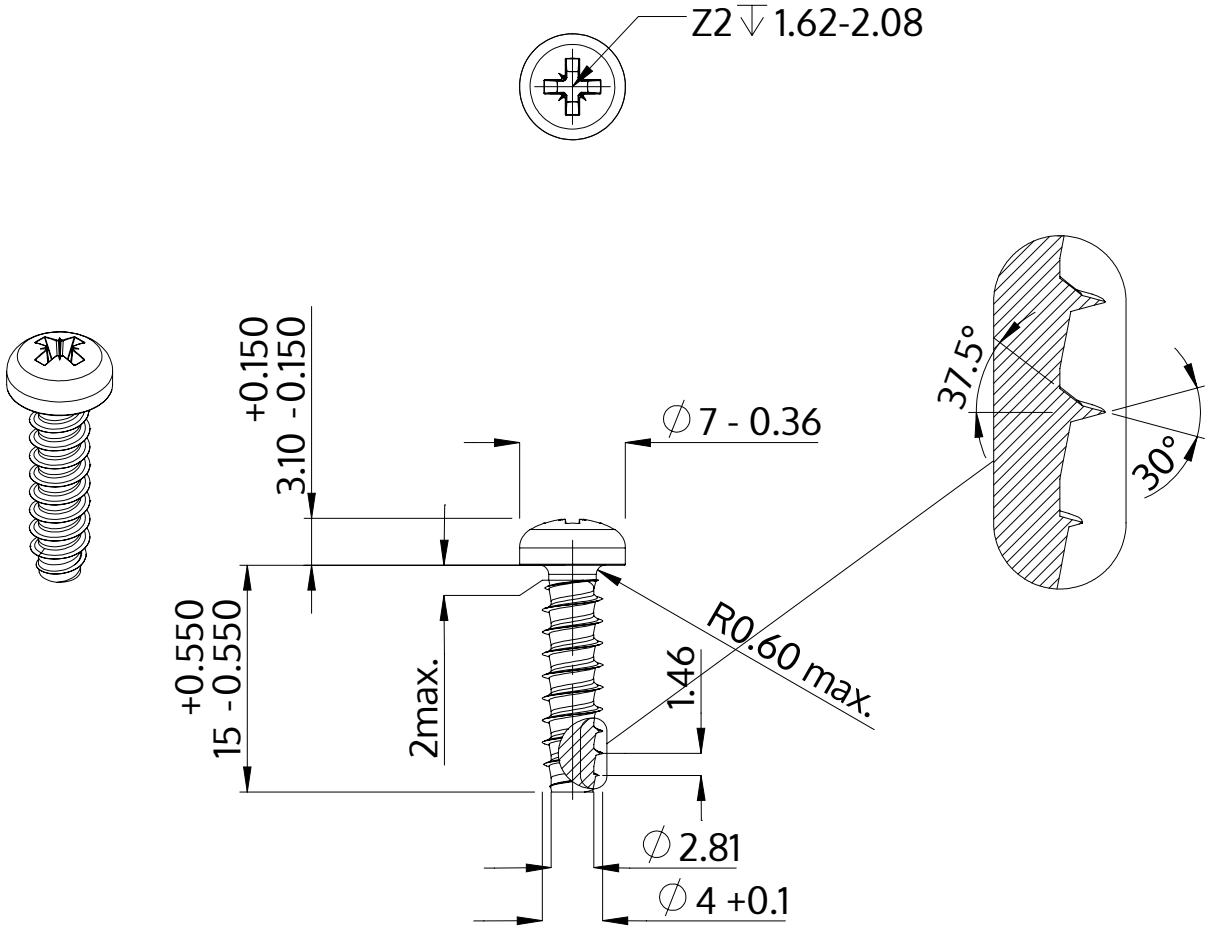


| | |
|---|---|
| Beskrivning | STP22 4.0x15.0 - Z2 |
| Material | stål, härdat |
| Yta | ZnNi svart-passiviserad/Cr-VI-fri, härdad, förseglad |
| Vikt | 1.523 kg / 1000 styck |

| | | |
|---|---|---|
| SCREWERK | **STP220400150B** | |
| Metrisk skiss A4 | Skala 2:1 | 2024-10 |