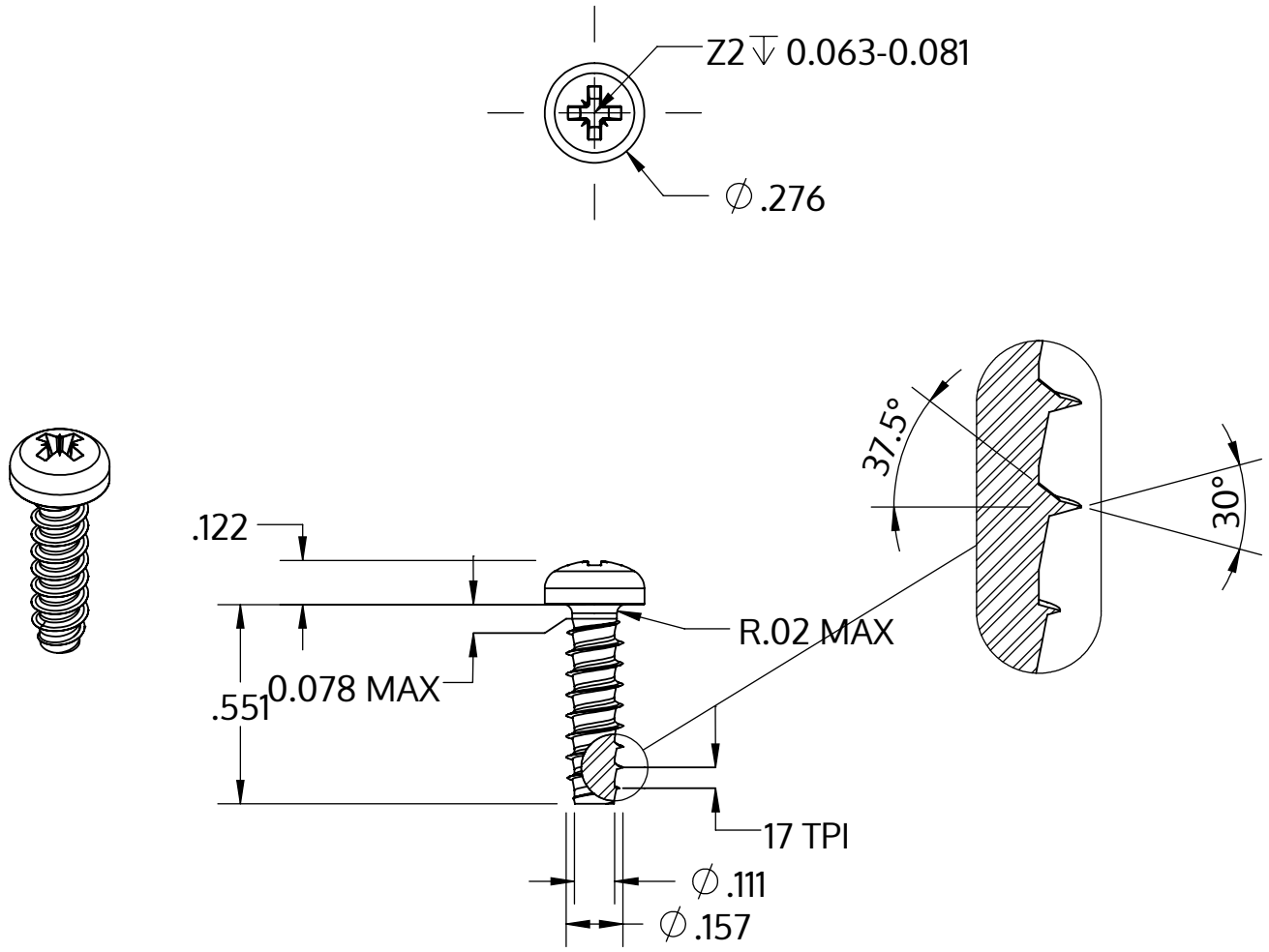

Metric size	M4 x 1.46 mm
US size (converted)	#8-17
	Tolerances [inch]
Length	+/- 0.021
Head diameter	+0 / -0.014
Head height	+/- 0.005
Thread diameter	+0.003 / -0

Beschreibung	STP22 4.0x14.0 - Z2
Werkstoff	Edelstahl A4
Oberfläche	blank, gebeizt und passiviert
Gewicht	1.462 kg / 1000 Stück

SCREWERK	**STP220400140C**	
Zoll Zeichnung Größe A	Skalierung 2:1	2024-10