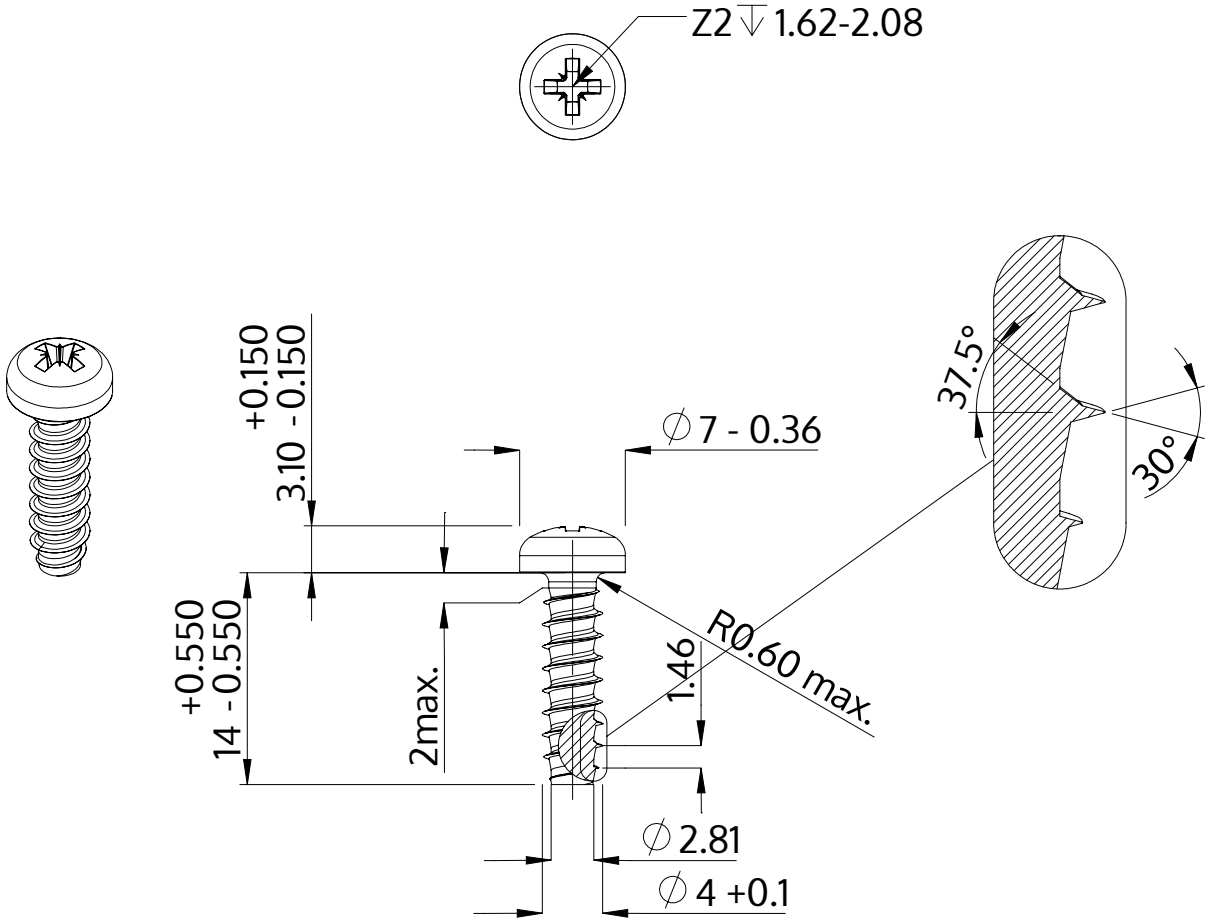

Beskrivning	STP22 4.0x14.0 - Z2
Material	stål, härdat
Yta	ZnNi svart-passiviserad/Cr-VI-fri, härdad, förseglad
Vikt	1.462 kg / 1000 styck

SCREWERK	**STP220400140B**	
Metrisk skiss A4	Skala 2:1	2024-10