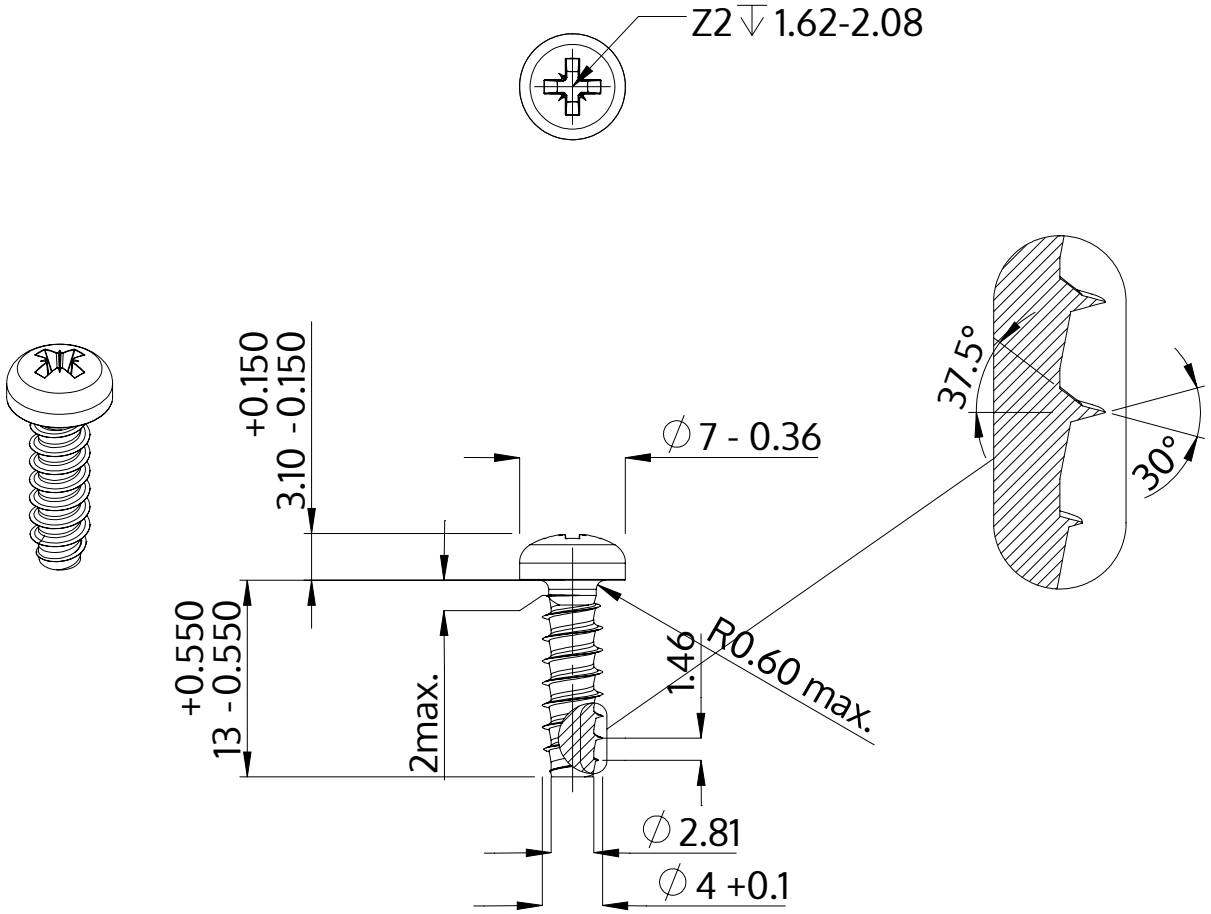

Beschrijving	STP22 4.0x13.0 - Z2
Materiaal	roestvrij staal A2
Oppervlak	blank, geetst en gepassieveerd
Gewicht	1.401 kg / 1000 stuk

SCREWERK	**STP220400130E**	
Metrische tekening A4	Schaal 2:1	2024-10