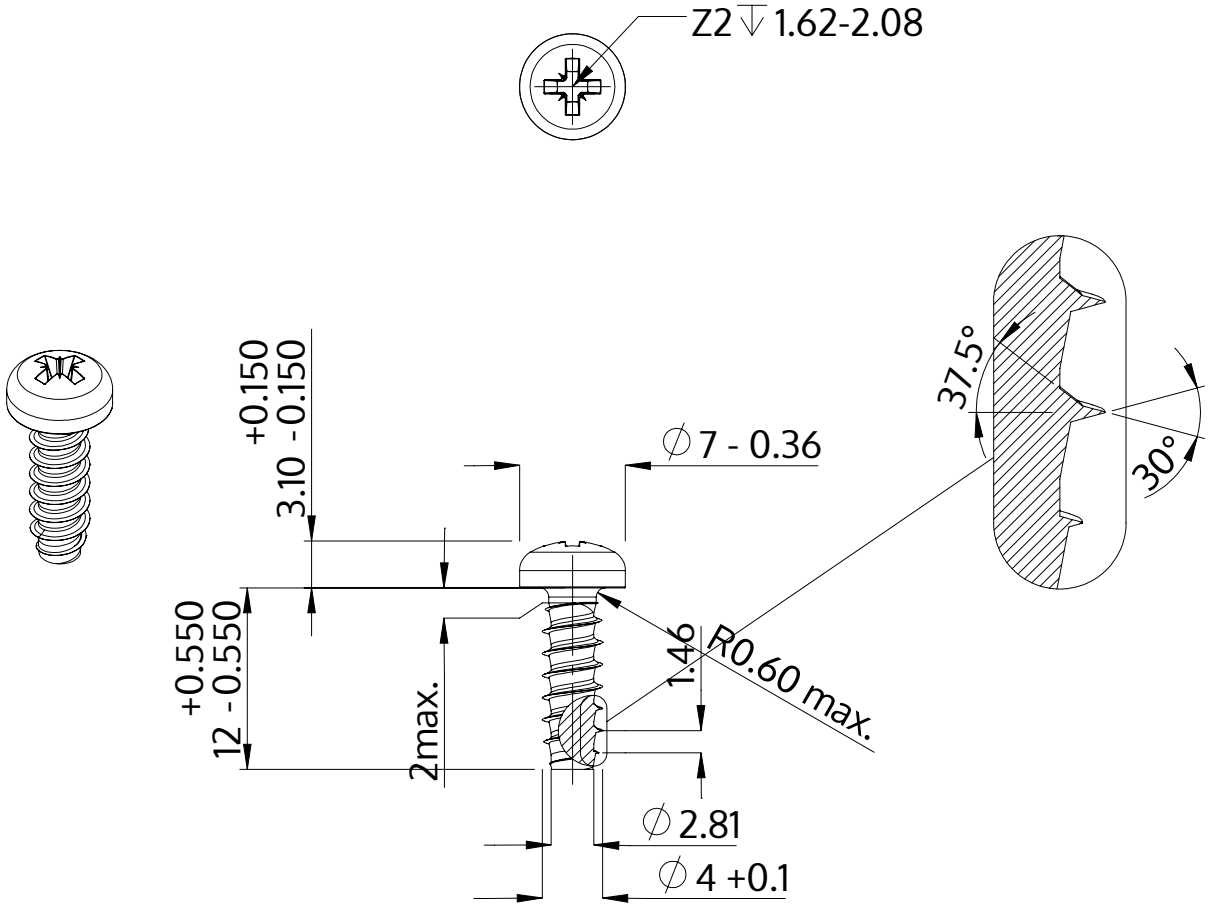

Açıklaması	STP22 4.0x12.0 - Z2
Malzeme	Çelik, sertleştirilmiş
Kaplama	ZnNi siyah-pasifleştirilmiştir, temperlenmistir, kaplanmış
Ağırlık	1.341 kg / 1000 Adet

SCREWERK	**STP220400120B**	
Metrik çizim A4	Ölçeklendirme 2:1	2024-10