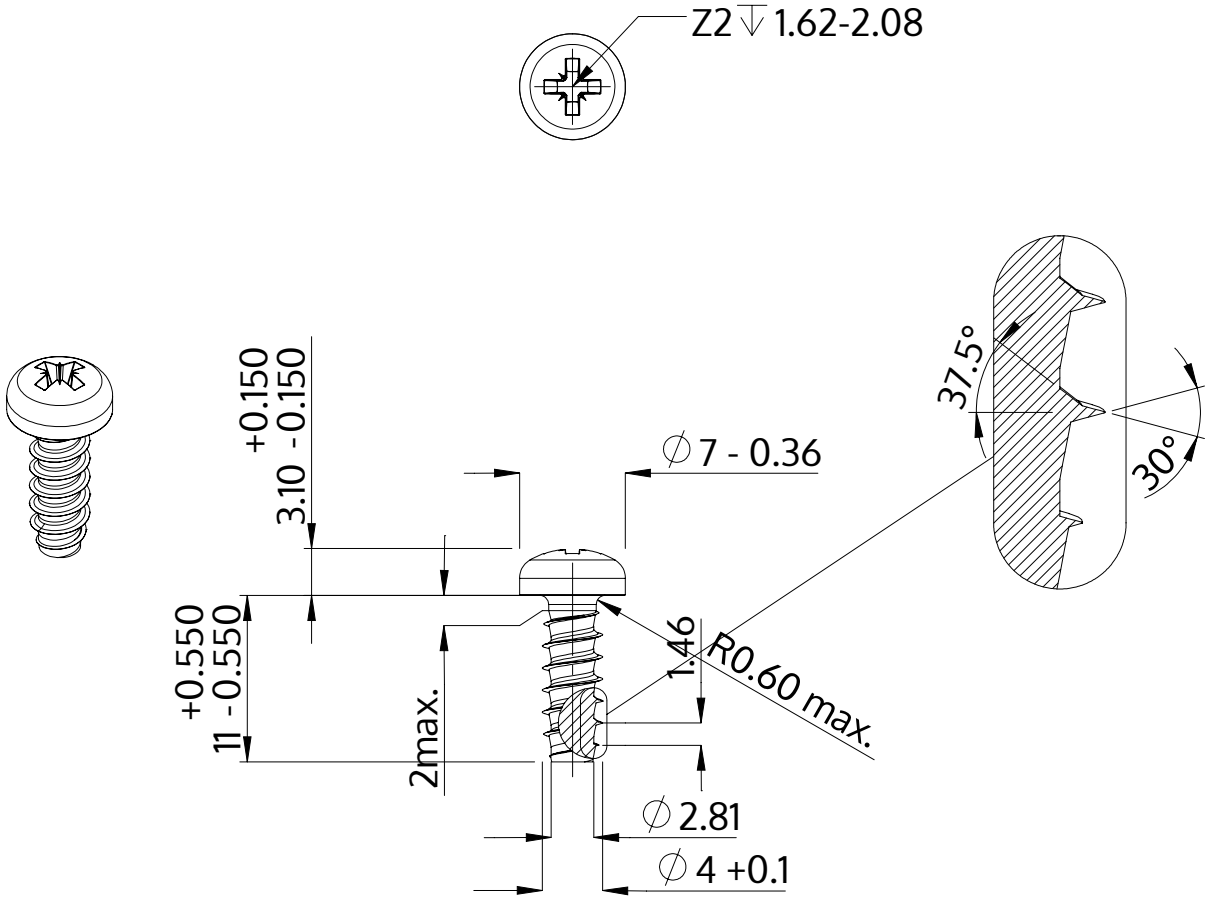

Descrição	STP22 4.0x11.0 - Z2
Material	inox A2
Superfície	Decapado e passivado
Peso	1.280 kg / 1000 peças

SCREWERK	**STP220400110E**	
Desenho Métrico A4	Escala None:1	2024-04