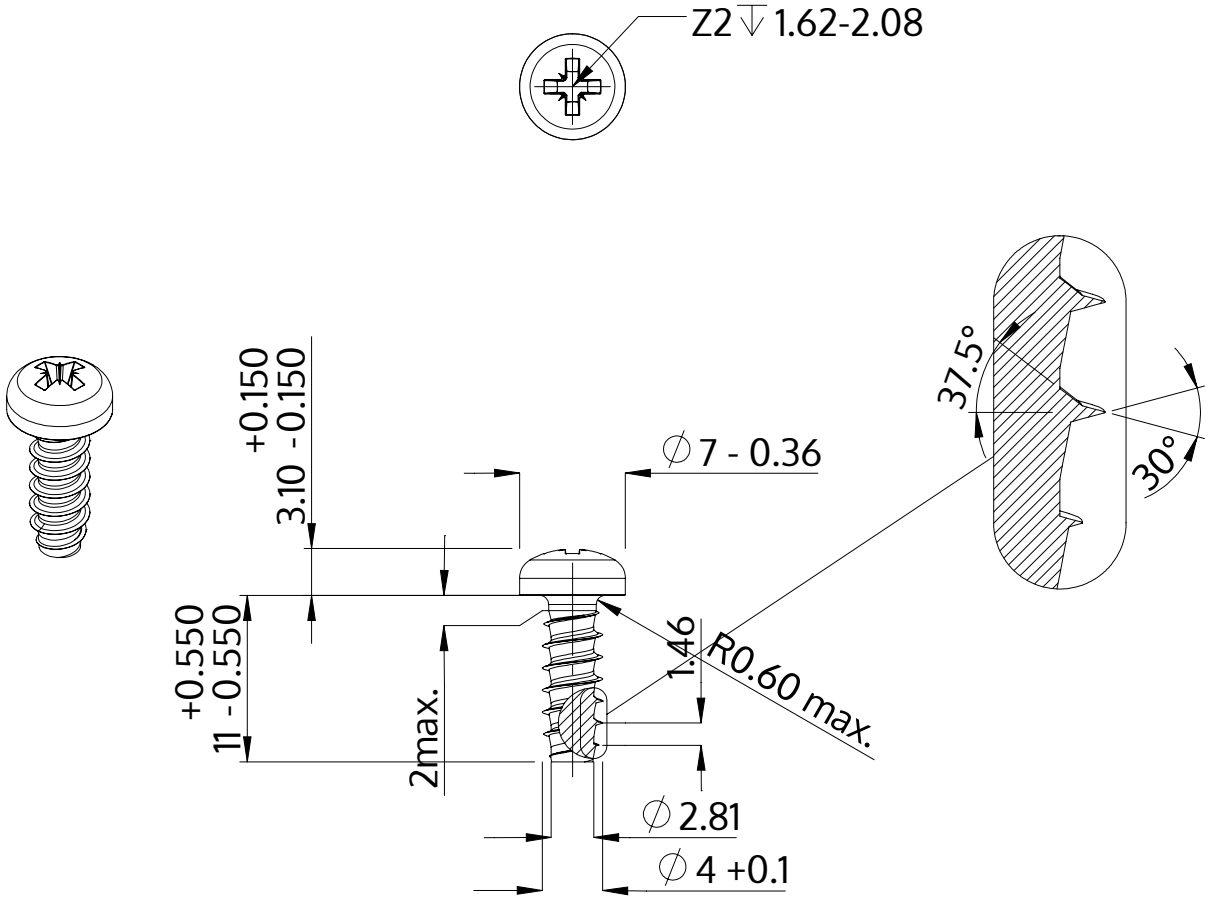

Descripción	STP22 4.0x11.0 - Z2
Material	Acero Inoxidable
Superficie	Laminado brillante, barnizado y pasivado
Peso	1.280 kg / 1000 Piezas

SCREWERK	**STP220400110C**	
Diseño métrico	Escalada None:1	2024-04