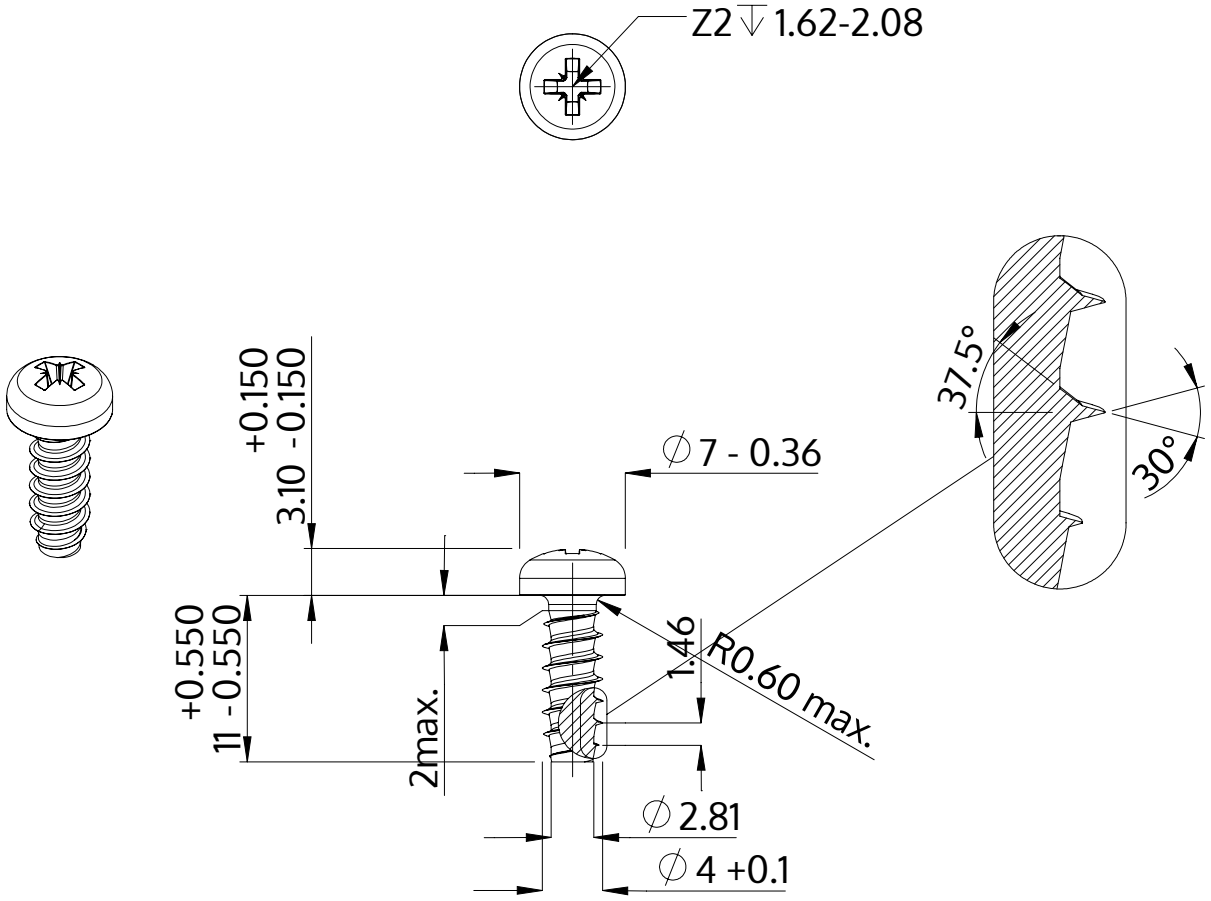

Описание	STP22 4.0x11.0 - Z2
Материал	стомана, закалена
Повърхност	цинково и никелово покритие, Черен, пасивиран, темпериран, херметизация
Тегло	1.280 kg / 1000 Бройка

SCREWERK	**STP220400110B**	
Метричен дизайн A4	Мащаб 2:1	2024-10