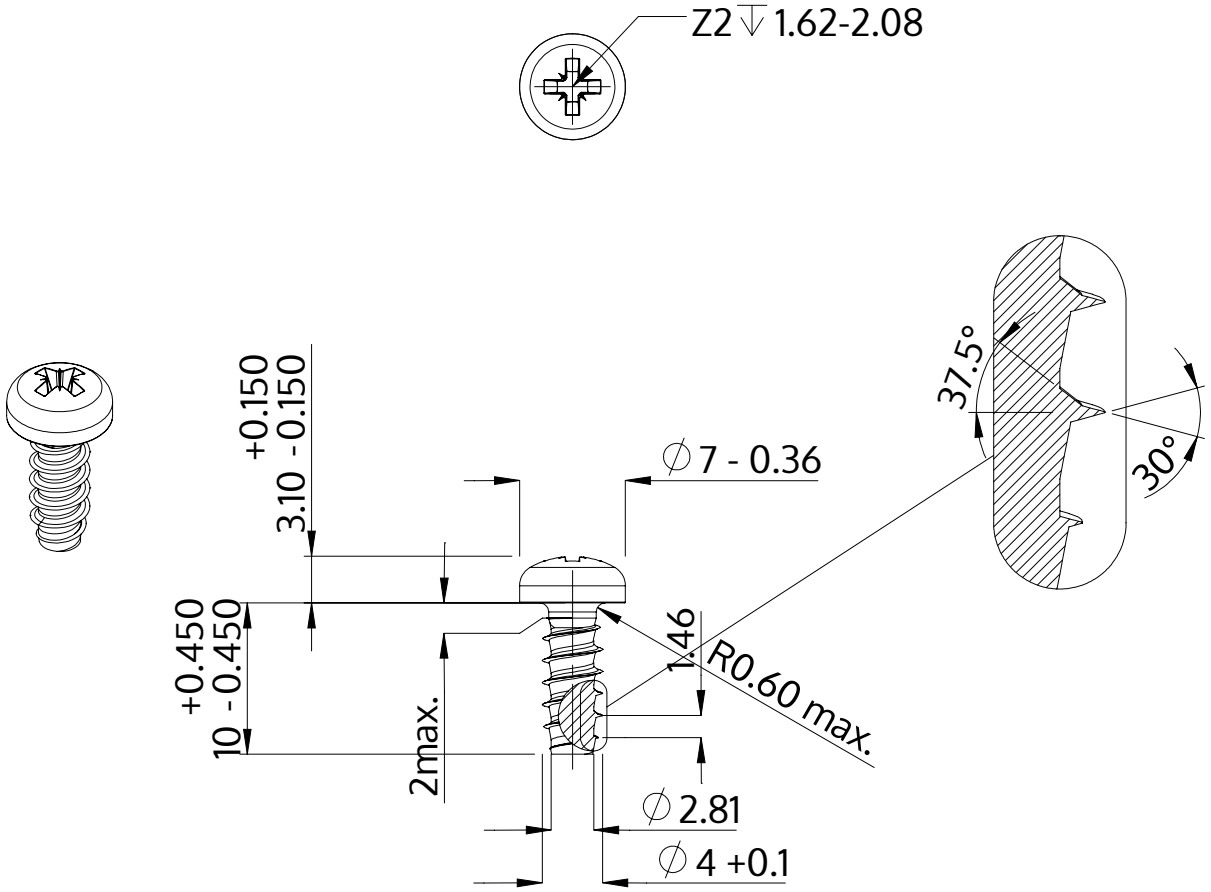

Beskrivning	STP22 4.0x10.0 - Z2
Material	stål, härdat
Yta	förzinkad 5-7 µm, härdad, blå/transparent passiviserad
Vikt	1.219 kg / 1000 styck

SCREWERK	**STP220400100S**	
Metrisk skiss A4	Skala 2:1	2024-10