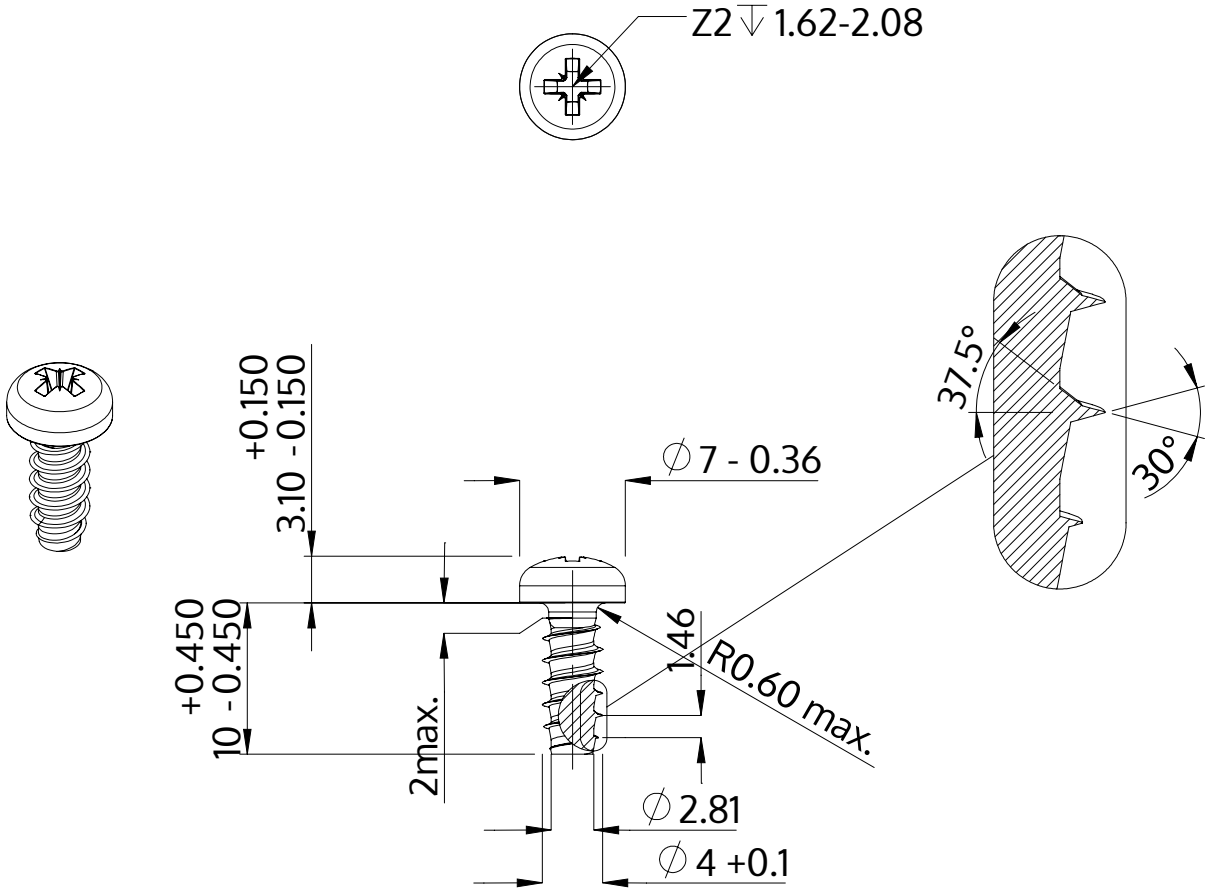

Popis	STP22 4.0x10.0 - Z2
Materiál	Nerezová ocel A2
Povrch	holá, mořená a pásová ocel
Hmotnost	1.219 kg / 1000 Kus

SCREWERK	**STP220400100E**	
Metric výkres A4	Měřítko 2:1	2024-10