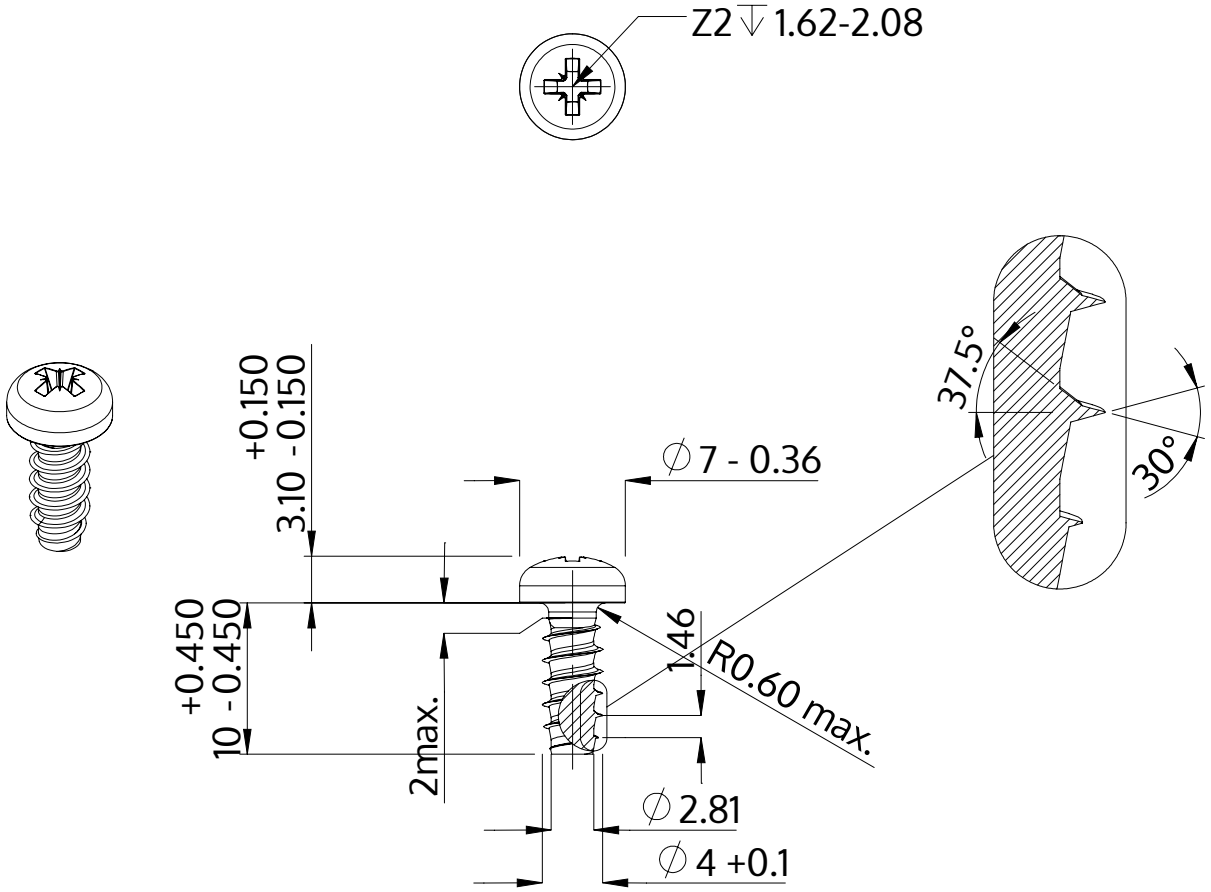

Описание	STP22 4.0x10.0 - Z2
Материал	Нержавеющая сталь A4
Поверхность	Светлый отжиг и пассивация
Вес	1.219 kg / 1000 Штука

SCREWERK	**STP220400100C**	
Метрический чертеж A4	Шкала None:1	2024-04