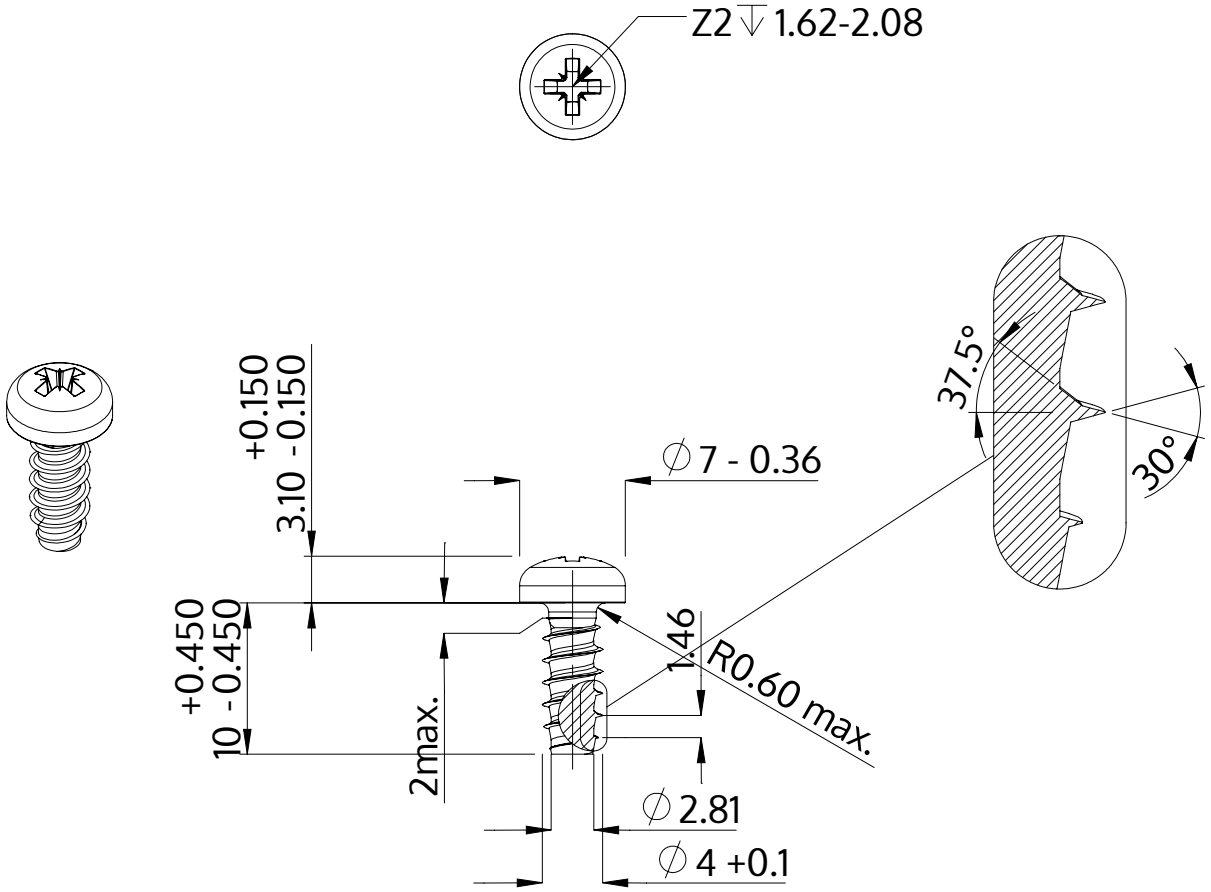

Descrição	STP22 4.0x10.0 - Z2
Material	aço, endurecido
Superfície	Zincado Niquelado Galvanizado, Passivado negro
Peso	1.219 kg / 1000 peças

SCREWERK	**STP220400100B**	
Desenho Métrico A4	Escala None:1	2024-04