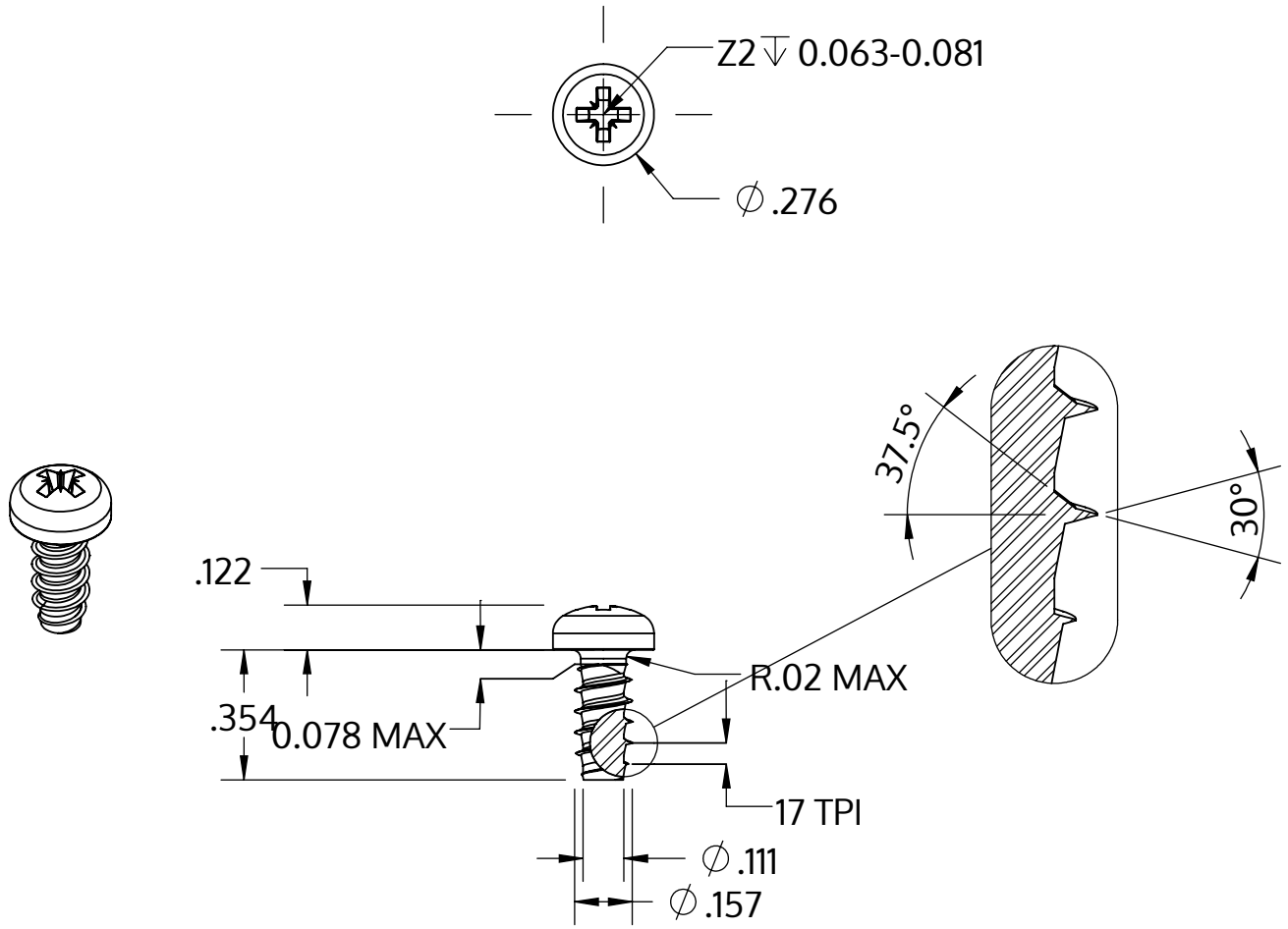

Metric size	M4 x 1.46 mm
US size (converted)	#8-17
	Tolerances [inch]
Length	+/- 0.017
Head diameter	+0 / -0.014
Head height	+/- 0.005
Thread diameter	+0.003 / -0

Descrizione	STP22 4.0x9.0 - Z2
Materiale	acciaio, temprato
Superficie	zincato 5-7 micron, ricotto, blu / trasparente passivato
Peso	1.159 kg / 1000 pezzi

SCREWERK	**STP220400090S**	
_Zoll Zeichnung Größe A	Scala 2:1	2024-10