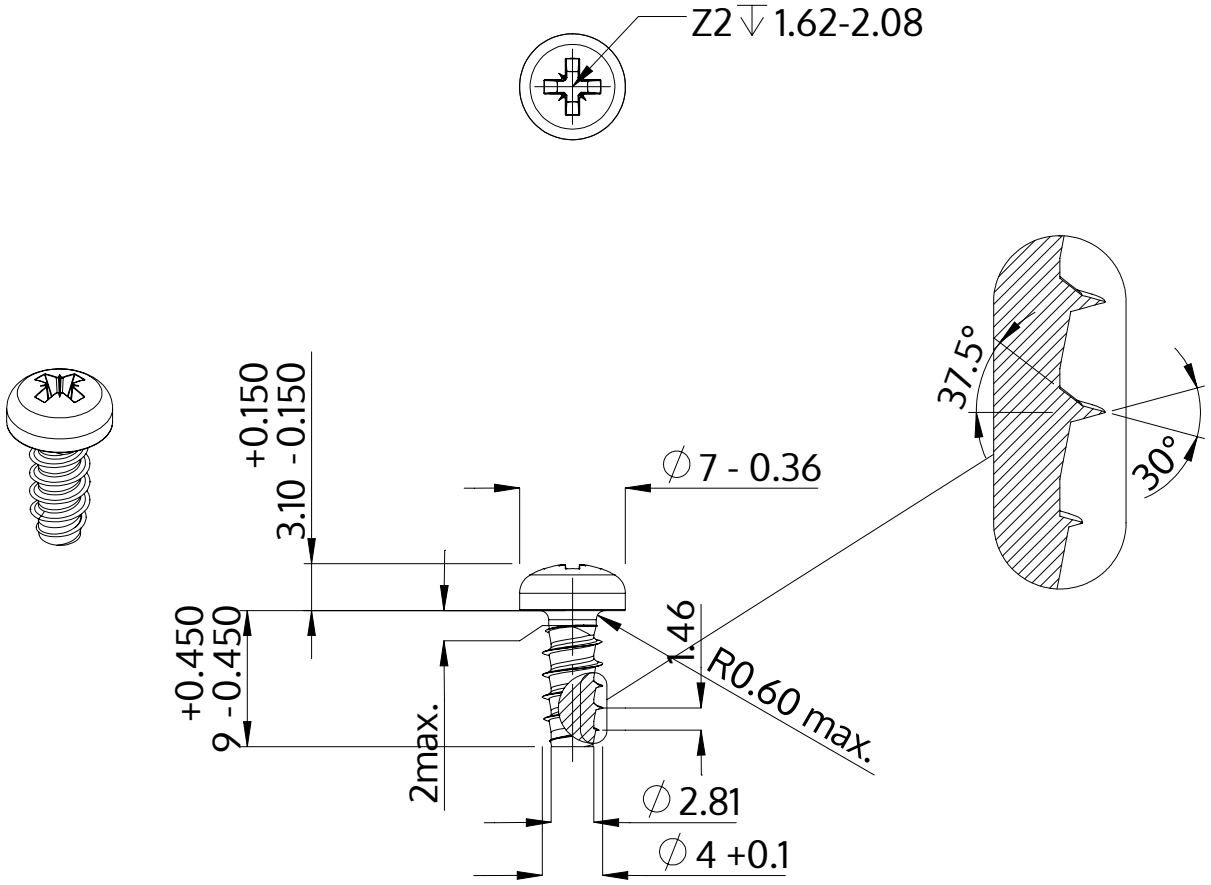

Описание	STP22 4.0x9.0 - Z2
Материал	неръждаема стомана A2
Повърхност	гланциран, полиран, пасиваран
Тегло	1.159 kg / 1000 Бройка

SCREWERK	**STP220400090E**	
Метричен дизайн A4	Мащаб 2:1	2024-10