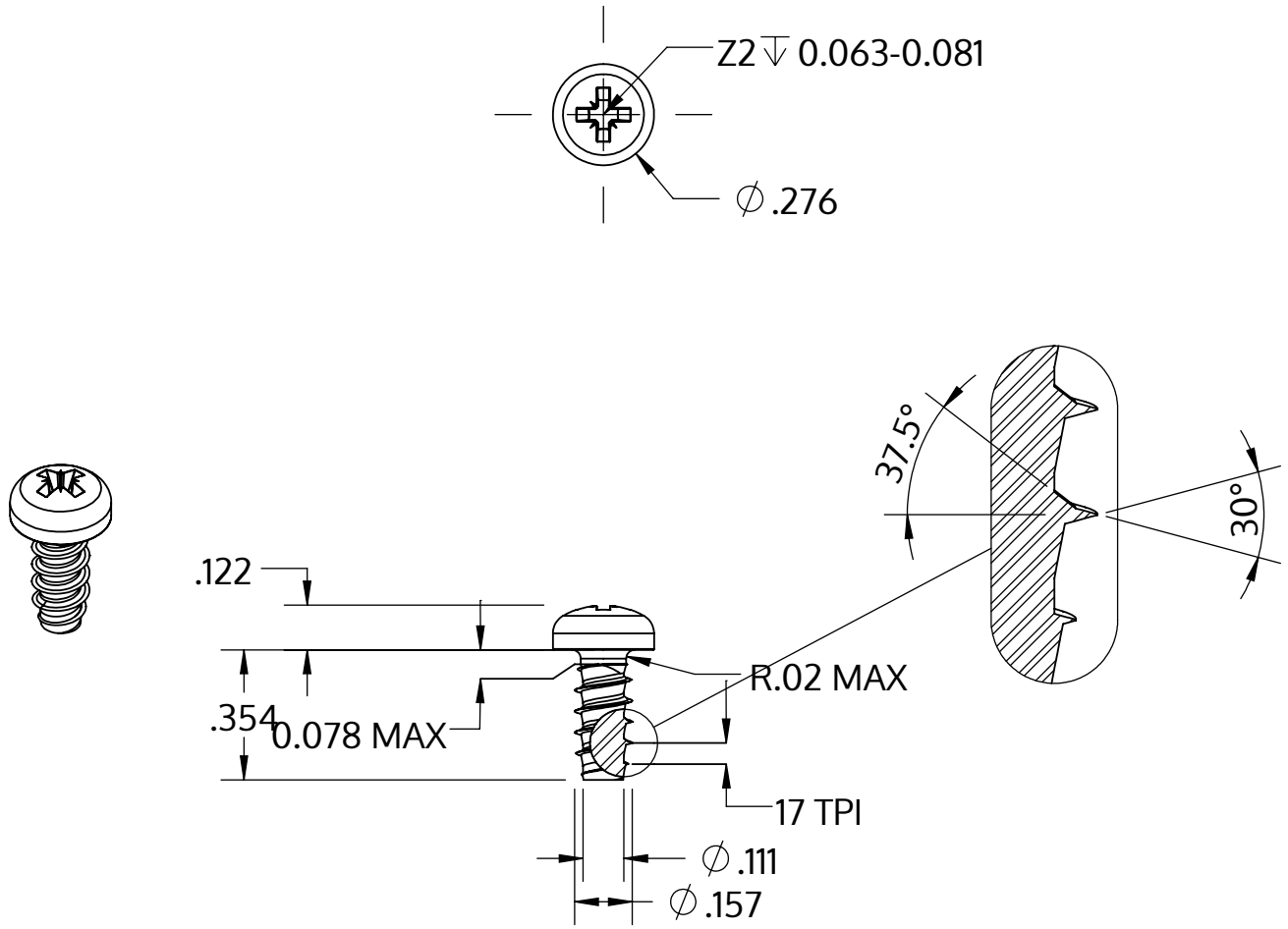

Metric size	M4 x 1.46 mm
US size (converted)	#8-17
	Tolerances [inch]
Length	+/- 0.017
Head diameter	+0 / -0.014
Head height	+/- 0.005
Thread diameter	+0.003 / -0

Açıklaması	STP22 4.0x9.0 - Z2
Malzeme	Çelik, sertleştirilmiş
Kaplama	ZnNi siyah-pasifleştirilmiştir, temperlenmistir, kaplanmış
Ağırlık	1.159 kg / 1000 Adet

SCREWERK	**STP220400090B**	
_Zoll Zeichnung Größe A	Ölçeklendirme 2:1	2024-10