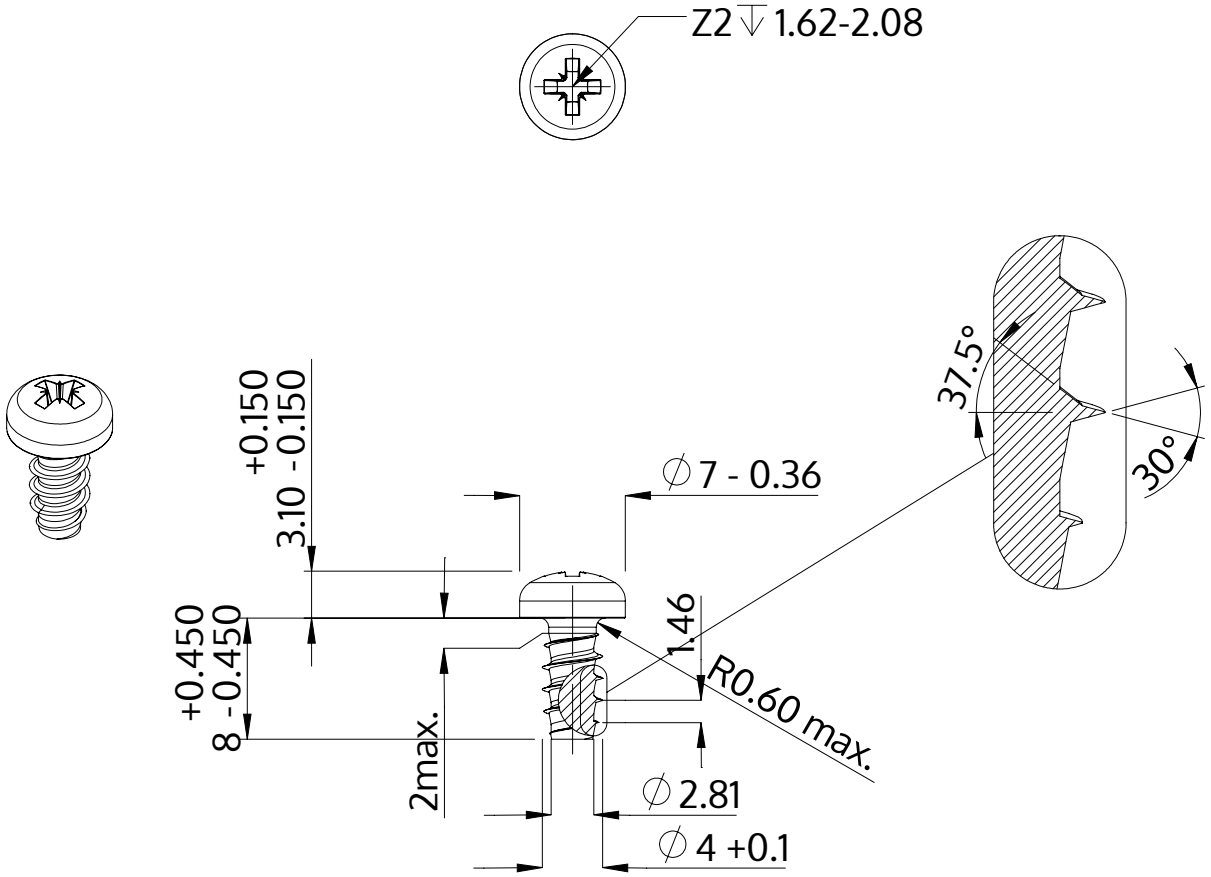

Descrição	STP22 4.0x8.0 - Z2
Material	inox A2
Superfície	Decapado e passivado
Peso	1.098 kg / 1000 peças

SCREWERK	**STP220400080E**	
Desenho Métrico A4	Escala 2:1	2024-10