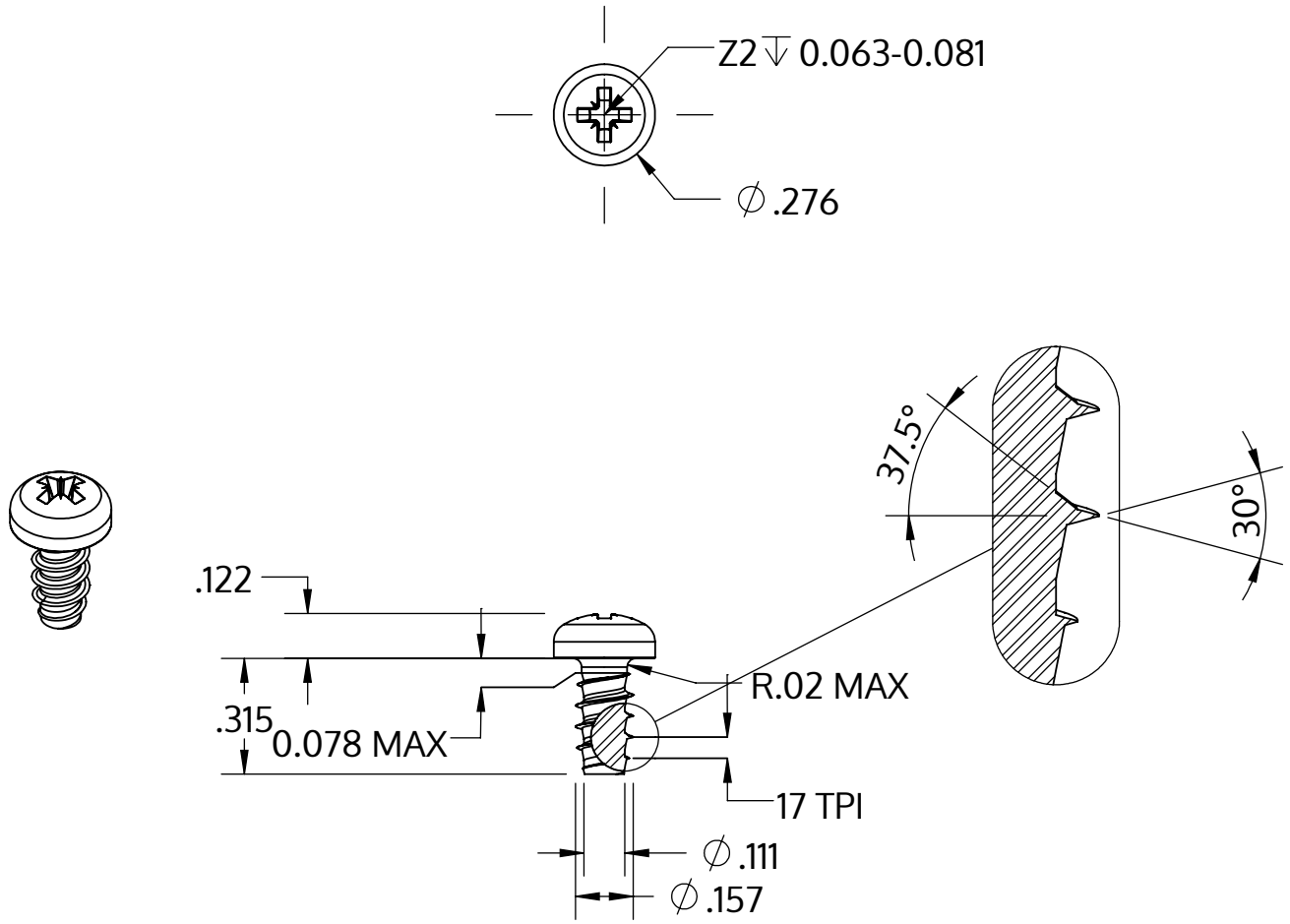

Metric size	M4 x 1.46 mm
US size (converted)	#8-17
	Tolerances [inch]
Length	+/- 0.017
Head diameter	+0 / -0.014
Head height	+/- 0.005
Thread diameter	+0.003 / -0

Popis	STP22 4.0x8.0 - Z2
Materiál	Nerezová ocel A2
Povrch	holá, mořená a pásová ocel
Hmotnost	1.098 kg / 1000 Kus

SCREWERK	**STP220400080E**	
_Zoll Zeichnung Größe A	Měřítko 2:1	2024-10