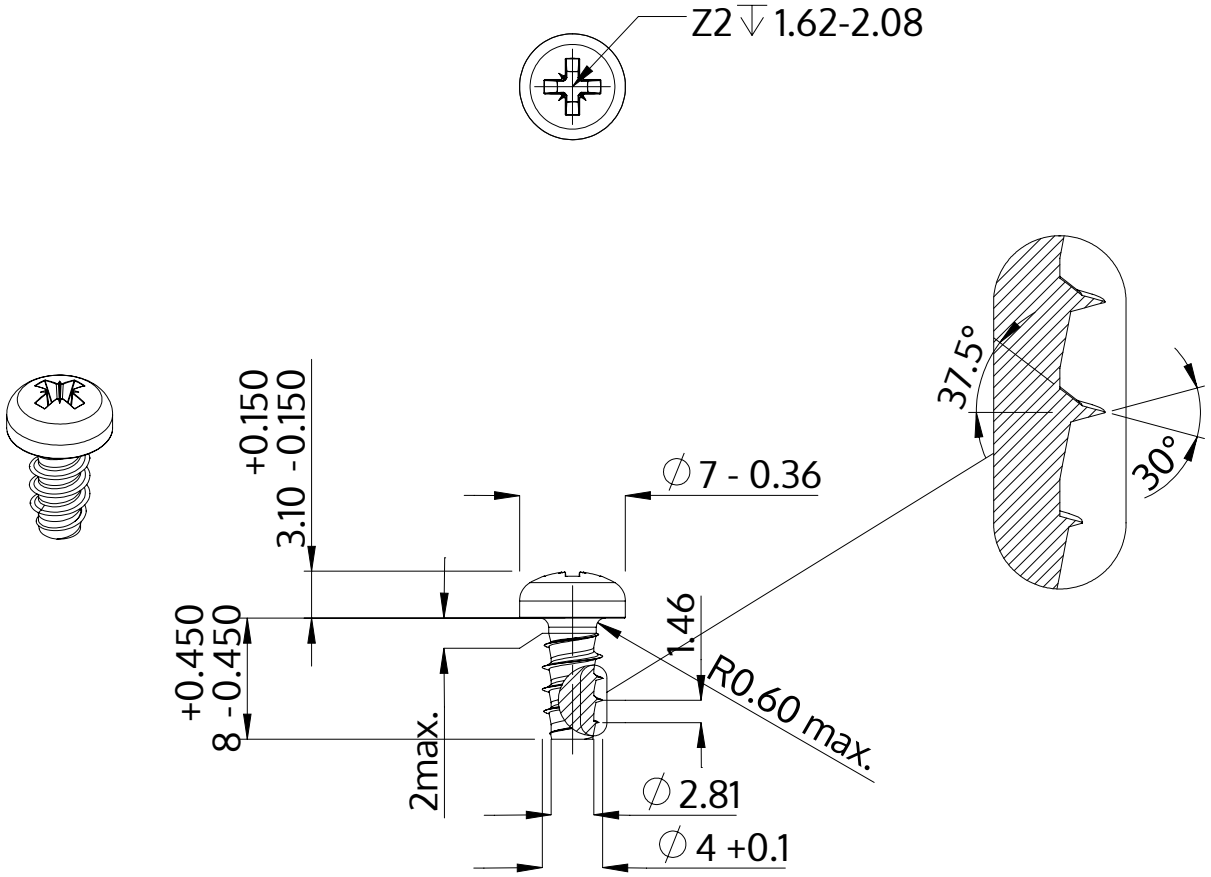

Descrizione	STP22 4.0x8.0 - Z2
Materiale	acciaio, temprato
Superficie	Placcato Zinco-Nichel, passivato nero, ricotto, sigillato
Peso	1.098 kg / 1000 pezzi

SCREWERK	**STP220400080B**	
Disegno metrico A4	Scala 2:1	2024-05